SOLENO
La maîtrise de l'eau pluviale

BON DE FABRICATION

REGARD/PUISARD ANNELÉ 300 mm (12 po) À 900 mm (36 po) POUR UTILISATION HORS CHAUSSÉE

PROJET : _____

DATE REQUISE : Année 00 - Mois Jour

CLIENT : _____

TÉLÉPHONE : _____

APPROUVÉ PAR : _____

QUANTITÉ : _____

NUMÉRO DE REGARD/PUISARD : _____Tel que le plan d'implantation.

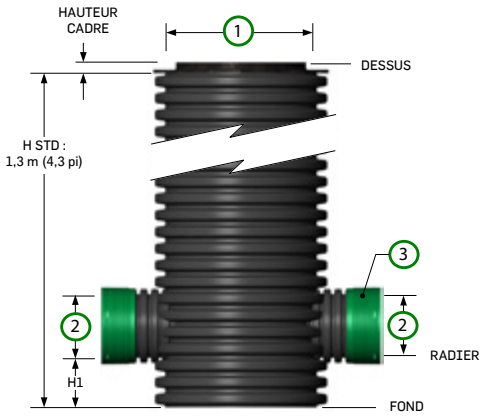

DIMENSIONS :

(1) Diamètre nominal : _____ mm ☐ po ☐

Hauteur (H) : ☐ Standard 1,3 m (4,3 pi)

☐ Autre : _____ m ☐ pi ☐

Structure : ☐ Perforé ☐ Non-perforée

☐ Avec fond ☐ Sans fond

SORTIES ET RACCORDS :

(2) Diamètre des sorties mm (po)	H1 (mm) Standard : 300 mm (12 po)	ANGLE (º) Vue du dessus	(3) Type de raccord	OPTIONS Crochet ou œillet (pour cloche de retenue)
A				
B				
C				
D				

ANGLES DES SORTIES :

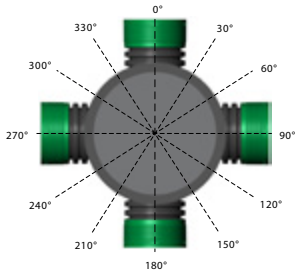

CADRES et COUVERCLES/GRILLES : ☐ Aucun

Grille de PEHD

☐ 300 mm (12 po)
☐ 375 mm (15 po)
☐ 450 mm (18 po)



Hors chaussée

Cadre et grille en fonte Série S

☐ 300 mm (12 po)
☐ 375 mm (15 po)
☐ 450 mm (18 po)
☐ 600 mm (24 po)
☐ 750 mm (30 po)
☐ 900 mm (36 po)



Hors chaussée

Cadre et couvercle en fonte Série S

☐ 600 mm (24 po)
☐ 750 mm (30 po)
☐ 900 mm (36 po)



Hors chaussée

OPTIONS :

Échelle
(en acier galvanisé installée)
☐



APPROBATION

REMARQUE : _____

REV 10.2019

SOLENO
La maîtrise de l'eau pluviale

BON DE FABRICATION

REGARD/PUISARD ANNELÉ 1050 mm (42 po) À 1200 mm (48 po) POUR UTILISATION HORS CHAUSSÉE

PROJET : _____

DATE REQUISE : Année 00 - Mois Jour

CLIENT : _____

TÉLÉPHONE : _____

APPROUVÉ PAR : _____

QUANTITÉ : _____

NUMÉRO DE REGARD/PUISARD : _____ Tel que le plan d'implantation.

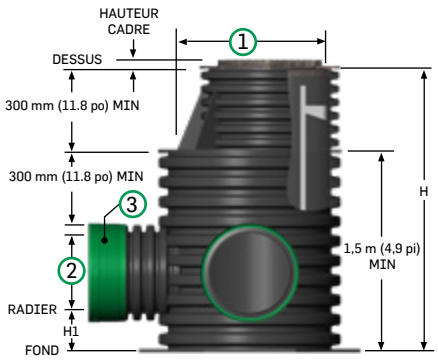

DIMENSIONS :

1 Diamètre nominal : _____ mm ☐ po ☐

Hauteur (H) : _____ m ☐ pi ☐

Structure : ☐ Perforé ☐ Non-perforée

☐ Avec fond ☐ Sans fond

SORTIES ET RACCORDS :

2 Diamètre des sorties mm (po)	H1 (mm) Standard : 300 mm (12 po)	ANGLE (º) Vue du dessus	3 Type de raccord	OPTIONS Crochet ou œillet (pour cloche de retenue)
A				
B				
C				
D				

ANGLES DES SORTIES :

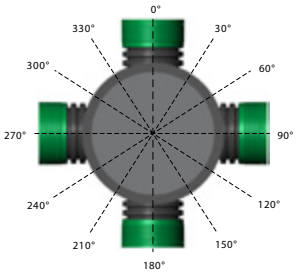

CADRES et COUVERCLES/GRILLES : ☐ Aucun

Cadre et grille en fonte Série S

☐ 900 mm (36 po)



Hors chaussée

Cadre et couvercle en fonte Série S

☐ 900 mm (36 po)



Hors chaussée

OPTIONS :

Échelle
(en acier galvanisé installée)
☐



Palier de sécurité

☐



APPROBATION

REMARQUE : _____

REV 10.2019

SOLENO
La maîtrise de l'eau pluviale

BON DE FABRICATION

PUISARD À PAROI EXT. LISSE DE 450 mm (18 po) À 900 mm (36 po) POUR UTILISATION SOUS CHAUSSÉE* OU HORS CHAUSSÉE

PROJET : _____

DATE REQUISE : Année 00 - Mois Jour

CLIENT : _____

TÉLÉPHONE : _____

APPROUVÉ PAR : _____

QUANTITÉ : _____

NUMÉRO DE PUISARD : _____ Tel que le plan d'implantation.

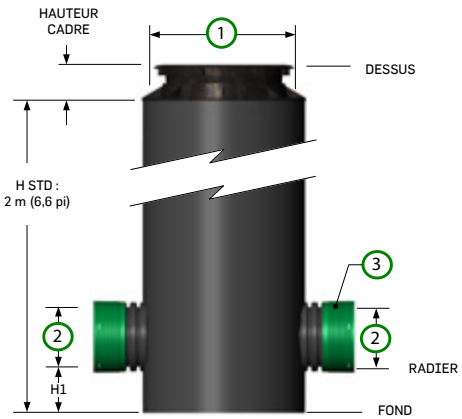

DIMENSIONS :

① Diamètre nominal : _____ mm ☐ po ☐

Hauteur (H) : ☐ Standard 2,0 m (6,6 pi)

☐ Autre : _____ m ☐ pi ☐

Structure : ☐ Perforé ☐ Non-perforée

☐ Avec fond ☐ Sans fond

SORTIES ET RACCORDS :

② Diamètre des sorties mm (po)	H1 (mm) Standard : 300 mm (12 po)	ANGLE (º) Vue du dessus	③ Type de raccord	OPTIONS Crochet ou œillet (pour cloche de retenue)
A				
B				
C				
D				

ANGLES DES SORTIES :

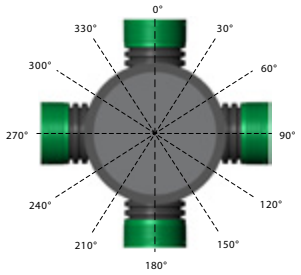

CADRES et COUVERCLES/GRILLES :

☐ Aucun

Cadre ajustable, cadre guideur et grille en fonte

☐ 450 mm (18 po)**
☐ 600 mm (24 po)
☐ 750 mm (30 po)
☐ 900 mm (36 po)

**sans cadre guideur



Sous chaussée

Cadre ajustable, cadre guideur et grille en fonte, rectangulaire

☐ 355,6 mm x 609,6 mm (14 po x 24 po)
☐ 457,2 mm x 914,4 mm (18 po x 36 po)



Sous chaussée

Cadre et grille en fonte Série S

☐ 450 mm (18 po)
☐ 600 mm (24 po)
☐ 750 mm (30 po)
☐ 900 mm (36 po)



Hors chaussée

OPTIONS :

OEillet de levage
(ancrage non inclus)

☐ 

APPROBATION

REMARQUE : _____

* Note : Lorsqu'utilisé avec le type de cadre et de grille appropriés.

REV 10.2019

SOLENO
La maîtrise de l'eau pluviale

BON DE FABRICATION

REGARD À PAROI EXT. LISSE DE 600 mm (24 po) À 900 mm (36 po) POUR UTILISATION SOUS CHAUSSÉE* OU HORS CHAUSSÉE

PROJET : _____

DATE REQUISE : Année 00 - Mois Jour

CLIENT : _____

TÉLÉPHONE : _____

APPROUVÉ PAR : _____

QUANTITÉ : _____

NUMÉRO DE REGARD : _____Tel que le plan d'implantation.

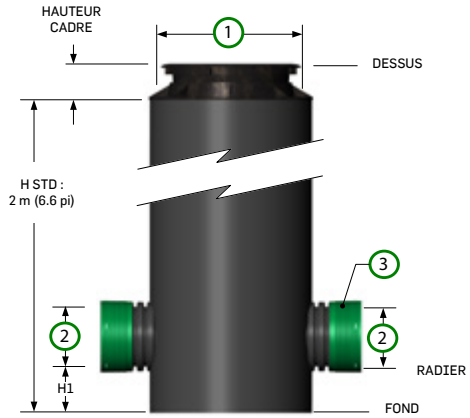

DIMENSIONS :

(1) Diamètre nominal : _____ mm ☐ po ☐

Hauteur (H) : ☐ Standard 2,0 m (6,6 pi)

☐ Autre : _____ m ☐ pi ☐

Structure : ☐ Perforé ☐ Non-perforée

☐ Avec fond ☐ Sans fond

SORTIES ET RACCORDS :

(2) Diamètre des sorties mm (po)	H1 (mm) Standard : 300 mm (12 po)	ANGLE (º) Vue du dessus	(3) Type de raccord	OPTIONS Crochet ou œillet (pour cloche de retenue)
A				
B				
C				
D				

ANGLES DES SORTIES :

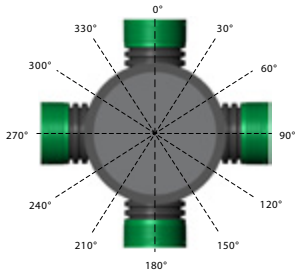

CADRES et COUVERCLES/GRILLES : ☐ Aucun

Cadre ajustable, cadre guideur et couvercle en fonte

☐ 600 mm (24 po)
☐ 750 mm (30 po)
☐ 900 mm (36 po)



Sous chaussée

Cadre et couvercle en fonte Série S

☐ 600 mm (24 po)
☐ 750 mm (30 po)
☐ 900 mm (36 po)



Hors chaussée

OPTIONS :

Échelle
(en acier galvanisé installée)
☐



Palier de sécurité
☐



OEillet de levage
(ancrage non inclus)
☐



APPROBATION

REMARQUE : _____

* Note : Lorsqu'utilisé avec le type de cadre et de grille appropriés.

SOLENO
La maîtrise de l'eau pluviale

BON DE FABRICATION

REGARD À PAROI EXT. LISSE 1 050 mm (42 po) À 3 350 mm (132 po) POUR UTILISATION SOUS CHAUSSÉE* OU HORS CHAUSSÉE

PROJET : _____

DATE REQUISE : Année 00 - Mois Jour

CLIENT : _____

TÉLÉPHONE : _____

APPROUVÉ PAR : _____

QUANTITÉ : _____

NUMÉRO DE REGARD : _____Tel que le plan d'implantation.

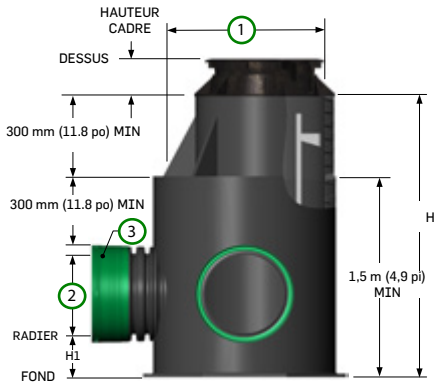

DIMENSIONS :

① Diamètre nominal : _____ mm ☐ po ☐

Hauteur (H) : _____ m ☐ pi ☐

Structure : ☐ Perforé ☐ Non-perforée

☐ Avec fond ☐ Sans fond

SORTIES ET RACCORDS :

② Diamètre des sorties mm (po)	H1 (mm) Standard : 300 mm (12 po)	ANGLE (º) Vue du dessus	③ Type de raccord	OPTIONS Crochet ou œillet (pour cloche de retenue)
A				
B				
C				
D				

ANGLES DES SORTIES :

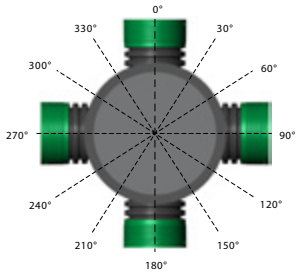

CADRES et COUVERCLES/GRILLES : ☐ Aucun

Cadre ajustable, cadre guideur et couvercle en fonte

☐ 900 mm (36 po)



Sous chaussée

OPTIONS :

Échelle
(en acier galvanisé installée)
☐



Palier de sécurité
☐



OEillet de levage
(ancrage non inclus)
☐



APPROBATION

REMARQUE : _____

* Note : Lorsqu'utilisé avec le type de cadre et de grille appropriés.

BON DE FABRICATION

REGARD/PUISARD DE TYPE CHEMINÉE 600 mm (24 po) À 900 mm (36 po) POUR UTILISATION SOUS CHAUSSÉE* OU HORS CHAUSSÉE

PROJET : _____

DATE REQUISE : Année 00 - Mois Jour

CLIENT : _____

TÉLÉPHONE : _____

APPROUVÉ PAR : _____

QUANTITÉ : _____

NUMÉRO DE REGARD OU PUISARD : _____ Tel que le plan d'implantation

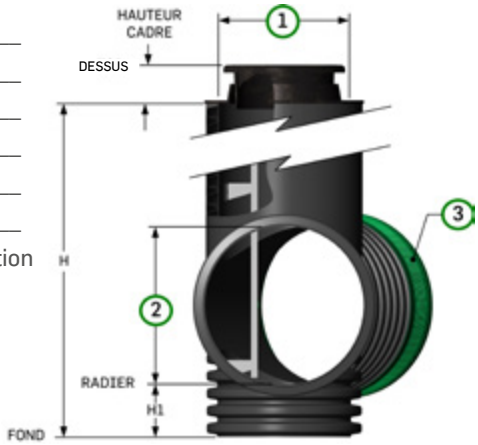

DIMENSIONS :

A) Diamètres

Cheminée : _____ mm ☐ po ☐

Conduite : _____ mm ☐ po ☐

Paroi extérieure lisse (sous chaussée) ☐

Paroi annelée (hors chaussée) ☐

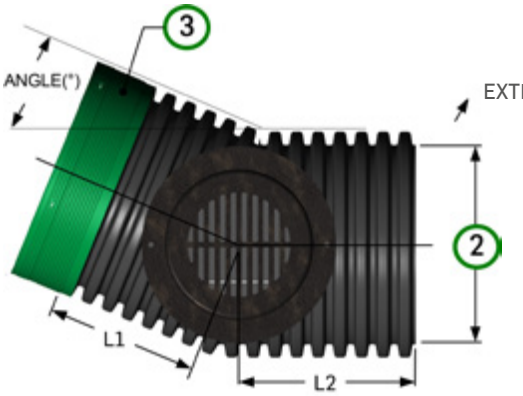

EXTRÉMITÉ : Mâle ☐ Femelle ☐

B) Hauteurs

H : _____ mm ☐ po ☐

H1 (réserve) : _____ mm ☐ po ☐

C) Longueurs

L totale : _____ mm ☐ po ☐

L1 : _____ mm ☐ po ☐

D) Angle : _____ °

GRILLES, COUVERCLES ET CADRES : ☐ Aucun

☐ Cadre ajustable, cadre guideur et couvercle en fonte



Sous chaussée

☐ Cadre et couvercle en fonte Série S



Hors chaussée

☐ Cadre et grille en fonte Série S



Hors chaussée

☐ Cadre ajustable, cadre guideur et grille en fonte



Sous chaussée

OPTIONS :

☐ Échelle pour puisard ou regard de type cheminée de 900 mm (36 po) seulement (en acier galvanisé)



☐ OEillet de levage
(ancrage non inclus)



APPROBATION

REMARQUE : _____

* Note : Lorsqu'utilisé avec le type de cadre et de grille appropriés.

REV 05.2018

SOLENO
La maîtrise de l'eau pluviale

BON DE FABRICATION

REHAUSSE STANDARD OU SUR MESURE POUR PUISARD OU REGARD À PAROI EXTÉRIEUR LISSE

PROJET : _____

DATE REQUISE : Année 00 - Mois Jour

CLIENT : _____

POUR USAGE INTERNE
Nº DE COMMANDE : _____

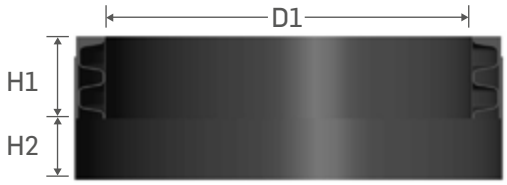

Diamètre D1	Quantité	Anneaux	Spécifier les longueurs
☐ 525 mm (21 po) ☐ 600 mm (24 po) ☐ 750 mm (30 po) ☐ 900 mm (36 po)	_____	2 ☐ 3 ☐	Standard (selon la fiche technique) ☐ ou H1 : _____ ☐ mm ☐ po H2 : _____ ☐ mm ☐ po

Note : Pour une rehausse de regard, valider la hauteur de l'échelle avant de commander.

APPROBATION

REMARQUE : _____

BON DE FABRICATION

ADAPTATEUR EXTÉRIEUR OU INTÉRIEUR

PROJET : _____

DATE REQUISE : Année 00 - Mois Jour

CLIENT : _____

TÉLÉPHONE : _____

APPROUVÉ PAR : _____

QUANTITÉ : _____

ADAPTATEUR EXTÉRIEUR



DIAMÈTRE NOMINAL CONDUITE SOLENO : Ø _____

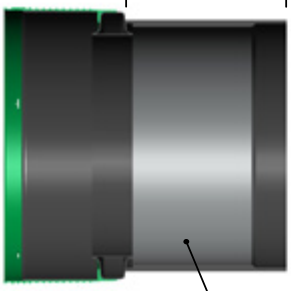

CONDUITE EXISTANTE BÉTON ☐

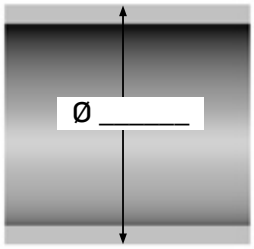

CONDUITE EXISTANTE ACIER ☐

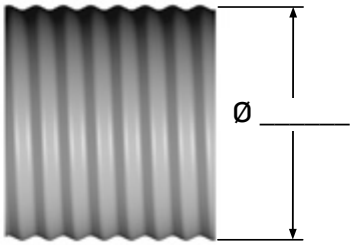

TYPE D'UNION

UNI ☐

CLIP ☐

CGI ☐

NÉOPRÈNE ☐

ADAPTATEUR INTÉRIEUR



DIAMÈTRE NOMINAL CONDUITE SOLENO : Ø _____

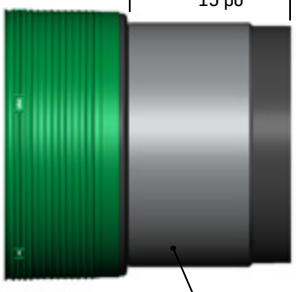

TCONDUITE EXISTANTE BÉTON ☐

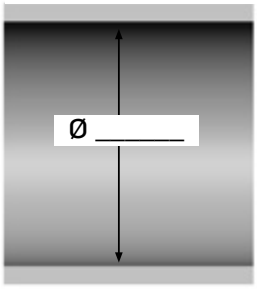

CONDUITE EXISTANTE ACIER ☐

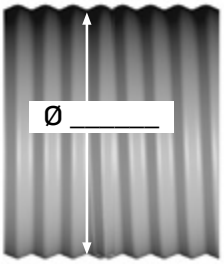

TYPE D'UNION

UNI ☐

CLIP ☐

CGI ☐

NÉOPRÈNE ☐

APPROBATION

REMARQUE : _____

REV 05.2018

BON DE FABRICATION

ENTRÉE DE SERVICE/BRANCHEMENT DE PUISARD (MONOLITHIQUE)

PROJET : _____

DATE REQUISE : Année 00 - Mois Jour

CLIENT : _____

TÉLÉPHONE : _____

APPROUVÉ PAR : _____

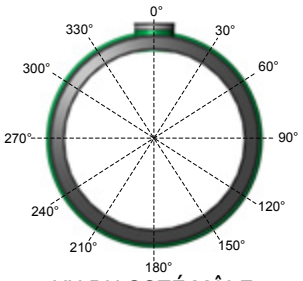

VU DU COTÉ MÂLE

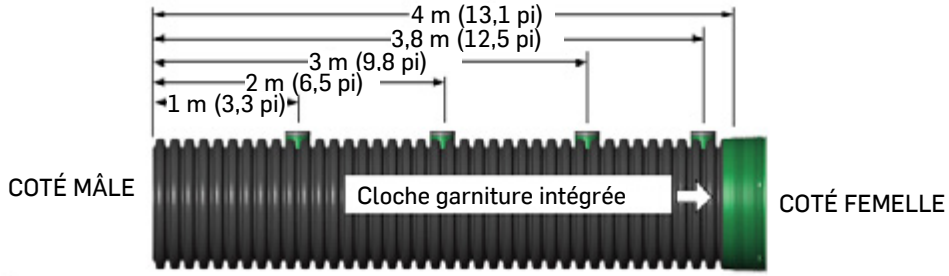

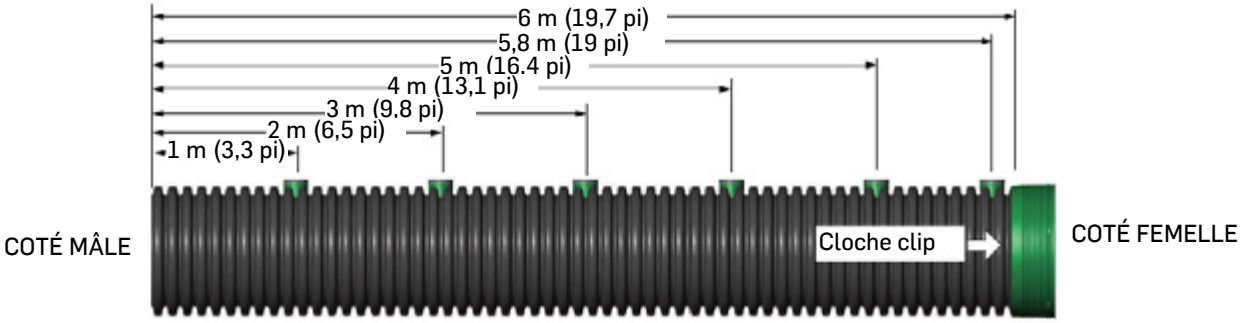

# IDENTIFICATION	Ø CONDUITE PRINCIPALE		Ø CONDUITE SECONDAIRE (BRANCHEMENTS)			POSITIONNEMENT BRANCHEMENTS								QTÉ
	4 m (13,1 pi)	6 m (19,7 pi)				COTÉ BOUT MALE							ANGLE	
	GARN.	CLIP	CPV	PEHD CLIP	PEHD GARN.	1 m (3,3 pi)	2 m (6,5 pi)	3 m (9,8 pi)	3,8 m (12,5 pi)	4 m (13,1 pi)	5 m (16,4 pi)	5,8 m (19 pi)		

REMARQUE : _____

BON DE FABRICATION

AQUA-SWIRL

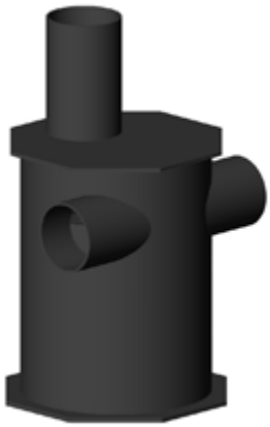

PROJET : _____

LIEU : _____

CLIENT : _____

TÉLÉPHONE | COURRIEL : _____

DATE REQUISE : Année 00 - Mois Jour

INGÉNIEUR(E) CONCEPTEUR (TRICE) : _____

FIRME ET COORDONNÉES : _____

CONTRAT D'INSPECTION ET ENTRETIEN REQUIS : OUI ☐ NON ☐

SPÉCIFICATIONS DE L'APPAREIL DE TRAITEMENT :

Débit à traiter : _____ l/s

Numéro de modèle si spécifié aux plans : AS-X _____

POUR LÉVIS SEULEMENT

Superficie (ha)	
Coeff. de ruissellement	

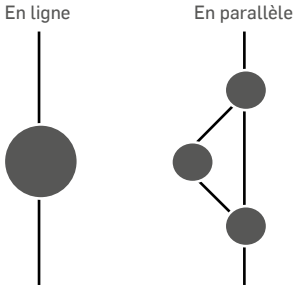

Configuration en ligne (online) ou en parallèle (offline) : Online ☐ Offline ☐

Si en parallèle, combien de regards de dérivation? : _____

Diamètre de la conduite : _____ entrée _____ sortie

Type de conduite : _____ entrée _____ sortie

Radier : _____ entrée _____ sortie

Angle entre la conduite d'entrée et de sortie : _____

Pente de la conduite d'entrée : _____ %

Pente de la conduite de sortie : _____ %

Sens d'écoulement (horaire ou antihoraire) : _____

Élévation de la nappe phréatique : _____

Élévation finale (pavage ou terrain) : _____

L'unité sera-t-elle sous chaussée? OUI ☐ NON ☐

APPROBATION

REMARQUE : _____

REV 05.2018

BON DE FABRICATION

ADAPTATEUR AU REGARD NON STANDARD DE 300 mm (12 po) À 900 mm (36 po)

PROJET : _____

DATE REQUISE : Année 00 - Mois Jour

CLIENT : _____

POUR USAGE INTERNE

Nº DE COMMANDE : _____

Format de l'ouverture	Spécifier le diamètre SOLFLO MAX (A)	Quantité	Dessin de produit	Spécifier la dimension requise
PVC	☐ 300 mm (12 po)	_____	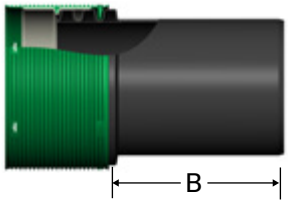	B: _____ ☐ mm ☐ po
PVC	☐ 375 mm (15 po) ☐ 450 mm (18 po) ☐ 525 mm (21 po) ☐ 600 mm (24 po)	_____ _____ _____ _____		B: _____ B: _____ B: _____ B: _____ ☐ mm ☐ po
Béton	☐ 525 mm (21 po) ☐ 600 mm (24 po) ☐ 750 mm (30 po) ☐ 900 mm (36 po)	_____ _____ _____ _____	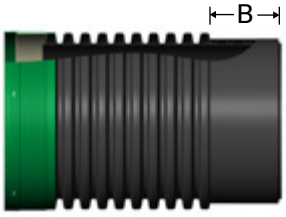	B: _____ B: _____ B: _____ B: _____ ☐ mm ☐ po

APPROBATION

REMARQUE : _____

REV 05.2018

SOLENO
La maîtrise de l'eau pluviale

BON DE FABRICATION

ADAPTATEUR AU REGARD NON STANDARD DE 1050 mm (42 po) À 1200 mm (48 po)

PROJET : _____

DATE REQUISE : Année 00 - Mois Jour

CLIENT : _____

POUR USAGE INTERNE
Nº DE COMMANDE : _____

Format de l'ouverture	Spécifier le diamètre SOLFLO MAX (A)	Quantité	Dessin de produit	Spécifier la dimension requise
Béton	☐ 1050 mm (42 po) M ☐ 1200 mm (48 po) M	_____ _____	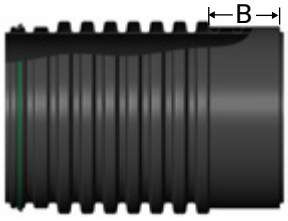	B : _____ ☐ mm B : _____ ☐ po
Béton	☐ 1050 mm (42 po) F ☐ 1200 mm (48 po) F	_____ _____	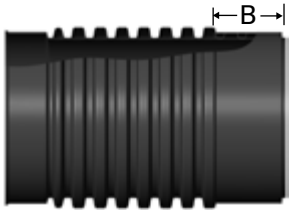	B : _____ ☐ mm B : _____ ☐ po
Béton	☐ 1050 mm (42 po) MC ☐ 1200 mm (48 po) MC	_____ _____	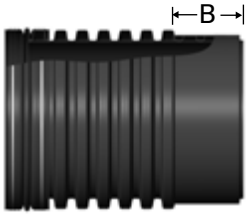	B : _____ ☐ mm B : _____ ☐ po

Légende : M = sortie mâle avec garniture à joint torique;
F = sortie femelle;
MC = sortie unie avec manchon à collet, les deux anneaux mâles de la conduite à raccorder doivent être coupés avant l'installation

APPROBATION

REMARQUE : _____

REV 05.2018

SOLENO
La maîtrise de l'eau pluviale

BON DE FABRICATION

COUDE FABRIQUÉ STANDARD OU SUR MESURE

PROJET : _____

DATE REQUISE : Année 00 - Mois Jour

CLIENT : _____

POUR USAGE INTERNE
Nº DE COMMANDE : _____

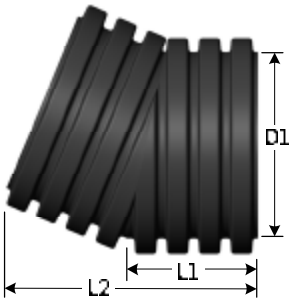

22.5°

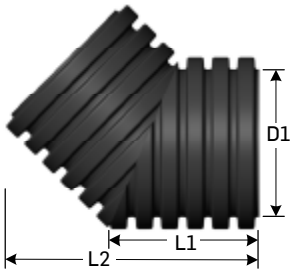

45°

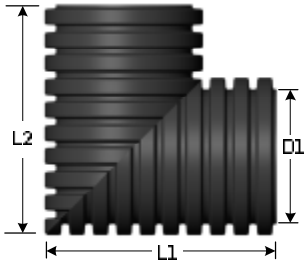

90°

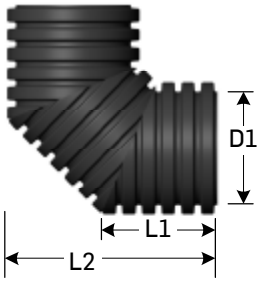

90° - 3 sections

Diamètre D1

- ☐ 100 mm (4 po)
- ☐ 150 mm (6 po)
- ☐ 200 mm (8 po)
- ☐ 250 mm (10 po)
- ☐ 300 mm (12 po)
- ☐ 375 mm (15 po)
- ☐ 450 mm (18 po)
- ☐ 525 mm (21 po)
- ☐ 600 mm (24 po)
- ☐ 750 mm (30 po)
- ☐ 900 mm (36 po)
- ☐ 1050 mm (42 po)
- ☐ 1200 mm (48 po)

Quantité

_____

Angle

- ☐ 22.5°
- ☐ 45 °
- ☐ 90°
- ☐ 90°- 3 sections

Raccord

Côté A
- ☐ Uni
- ☐ Clip
- ☐ Garniture

Côté B
- ☐ Uni
- ☐ Clip
- ☐ Garniture

Spécifier les longueurs

Standard ☐
(selon la fiche technique)

ou

L1: _____ ☐ mm ☐ po

L2: _____ ☐ mm ☐ po
Non requis pour le 90 °

APPROBATION

REMARQUE : _____

REV 05.2018

SOLENO
La maîtrise de l'eau pluviale

BON DE FABRICATION

CROIX ET CROIX-RÉDUIT FABRIQUÉ STANDARD OU SUR MESURE

PROJET : _____

DATE REQUISE : Année 00 - Mois Jour

CLIENT : _____

POUR USAGE INTERNE
N° DE COMMANDE : _____

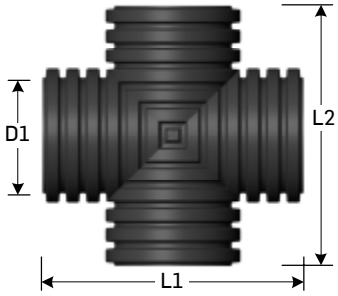

Croix

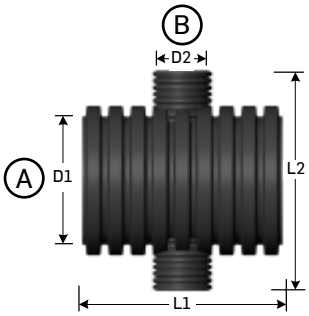

Croix-réduit

Diamètre D1	Diamètre D2	Quantité	Raccord	Spécifier les longueurs
☐ 100 mm (4 po) ☐ 150 mm (6 po) ☐ 200 mm (8 po) ☐ 250 mm (10 po) ☐ 300 mm (12 po) ☐ 375 mm (15 po) ☐ 450 mm (18 po) ☐ 525 mm (21 po) ☐ 600 mm (24 po) ☐ 750 mm (30 po) ☐ 900 mm (36 po) ☐ 1050 mm (42 po) ☐ 1200 mm (48 po)	☐ 100 mm (4 po) ☐ 150 mm (6 po) ☐ 200 mm (8 po) ☐ 250 mm (10 po) ☐ 300 mm (12 po) ☐ 375 mm (15 po) ☐ 450 mm (18 po) ☐ 525 mm (21 po) ☐ 600 mm (24 po) ☐ 750 mm (30 po)	_____	Côté A ☐ Uni ☐ Clip ☐ Garniture Côté B ☐ Uni ☐ Clip ☐ Garniture	Standard (selon la fiche technique) ☐ ou L1 : _____ ☐ mm ☐ po L2 : _____ ☐ mm ☐ po

APPROBATION

REMARQUE : _____

REV 05.2018

SOLENO
La maîtrise de l'eau pluviale

BON DE FABRICATION

RÉDUIT FABRIQUÉ STANDARD OU SUR MESURE

PROJET : _____

DATE REQUISE : Année 00 - Mois Jour

CLIENT : _____

POUR USAGE INTERNE
N^{O} DE COMMANDE : _____

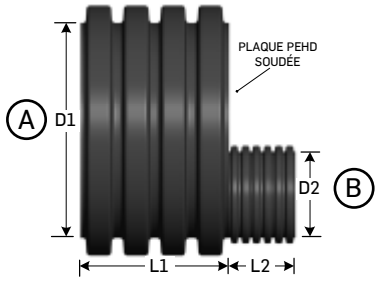

Diamètre D1	Diamètre D2 (si différent de D1)	Quantité	Raccord	Spécifier les longueurs
☐ 150 mm (6 po)	☐ 100 mm (4 po)	_____	Côté A	Standard (selon la fiche technique) ☐
☐ 200 mm (8 po)	☐ 150 mm (6 po)		☐ Uni	ou
☐ 250 mm (10 po)	☐ 200 mm (8 po)		☐ Clip	☐ mm
☐ 300 mm (12 po)	☐ 250 mm (10 po)		☐ Garniture	L1 : _____ ☐ po
☐ 375 mm (15 po)	☐ 300 mm (12 po)			☐ mm
☐ 450 mm (18 po)	☐ 375 mm (15 po)		Côté B	L2 : _____ ☐ po
☐ 525 mm (21 po)	☐ 450 mm (18 po)		☐ Uni	
☐ 600 mm (24 po)	☐ 525 mm (21 po)		☐ Clip	
☐ 750 mm (30 po)	☐ 600 mm (24 po)		☐ Garniture	
☐ 900 mm (36 po)	☐ 750 mm (30 po)			

APPROBATION

REMARQUE : _____

REV 05.2018

SOLENO
La maîtrise de l'eau pluviale

BON DE FABRICATION

TÉ / TÉ-RÉDUIT OU TÉ-PUISARD FABRIQUÉ STANDARD OU SUR MESURE

PROJET : _____

DATE REQUISE : Année 00 - Mois Jour

CLIENT : _____

POUR USAGE INTERNE
Nº DE COMMANDE : _____

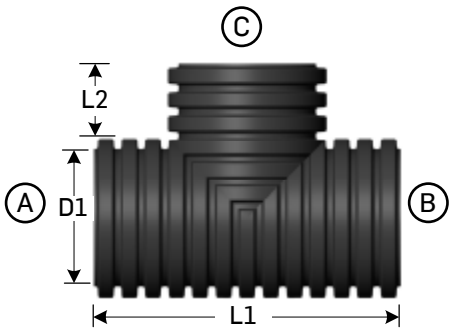

Té

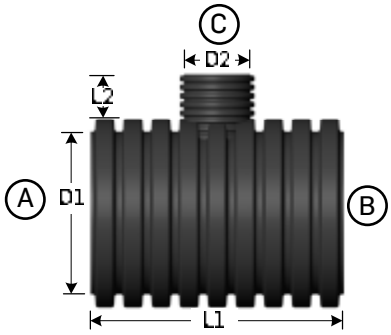

Té-réduit

Diamètre D1	Diamètre D2 (si différent de D1)	Quantité	Raccord	Spécifier les longueurs
☐ 100 mm (4 po)	☐ 100 mm (4 po)	_____	Côté A	Standard (selon la fiche technique) ☐
☐ 150 mm (6 po)	☐ 150 mm (6 po)		☐ Uni	ou
☐ 200 mm (8 po)	☐ 200 mm (8 po)		☐ Clip	L1 : _____ ☐ mm ☐ po
☐ 250 mm (10 po)	☐ 250 mm (10 po)		☐ Garniture	
☐ 300 mm (12 po)	☐ 300 mm (12 po)		Côté B	L2 : _____ ☐ mm ☐ po
☐ 375 mm (15 po)	☐ 375 mm (15 po)		☐ Uni	
☐ 450 mm (18 po)	☐ 450 mm (18 po)		☐ Clip	
☐ 525 mm (21 po)	☐ 525 mm (21 po)		☐ Garniture	
☐ 600 mm (24 po)	☐ 600 mm (24 po)		Côté C	
☐ 750 mm (30 po)	☐ 750 mm (30 po)		☐ Uni	
☐ 900 mm (36 po)			☐ Clip	
☐ 1050 mm (42 po)			☐ Garniture	
☐ 1200 mm (48 po)				

APPROBATION

CADRES et COUVERCLES/GRILLES : ☐ Aucun

Grille de PEHD
☐ 300 mm (12 po)
☐ 375 mm (15 po)


Hors chaussée

Cadre et grille en fonte Série S
☐ 300 mm (12 po)
☐ 375 mm (15 po)
☐ 450 mm (18 po)
☐ 600 mm (24 po)
☐ 750 mm (30 po)
☐ 900 mm (36 po)


Hors chaussée

Cadre et couvercle en fonte Série S
☐ 600 mm (24 po)
☐ 750 mm (30 po)
☐ 900 mm (36 po)


Hors chaussée

REMARQUE : _____

REV 05.2018

SOLENO
La maîtrise de l'eau pluviale

BON DE FABRICATION

Y ET Y-RÉDUIT FABRIQUÉ STANDARD OU SUR MESURE

PROJET : _____

DATE REQUISE : Année 00 - Mois Jour

CLIENT : _____

POUR USAGE INTERNE
N° DE COMMANDE : _____

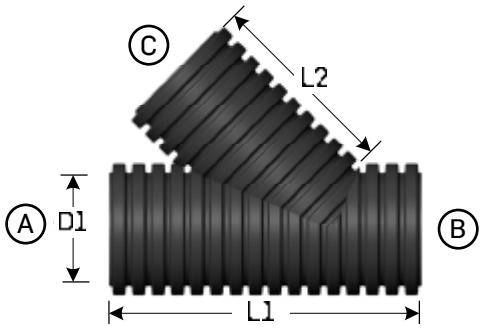

Y

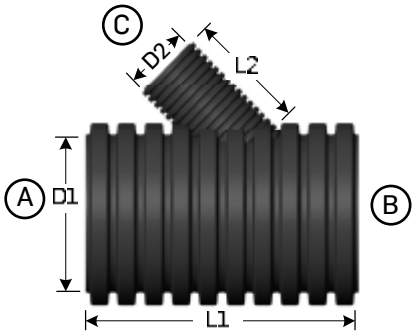

Y-réduit

Diamètre D1	Diamètre D2 (si différent de D1)	Quantité	Raccord	Spécifier les longueurs
☐ 100 mm (4 po) ☐ 150 mm (6 po) ☐ 200 mm (8 po) ☐ 250 mm (10 po) ☐ 300 mm (12 po) ☐ 375 mm (15 po) ☐ 450 mm (18 po) ☐ 525 mm (21 po) ☐ 600 mm (24 po) ☐ 750 mm (30 po) ☐ 900 mm (36 po) ☐ 1050 mm (42 po) ☐ 1200 mm (48 po)	☐ 100 mm (4 po) ☐ 150 mm (6 po) ☐ 200 mm (8 po) ☐ 250 mm (10 po) ☐ 300 mm (12 po) ☐ 375 mm (15 po) ☐ 450 mm (18 po) ☐ 525 mm (21 po) ☐ 600 mm (24 po) ☐ 750 mm (30 po)	_____	Côté A ☐ Uni ☐ Clip ☐ Garniture Côté B ☐ Uni ☐ Clip ☐ Garniture Côté C ☐ Uni ☐ Clip ☐ Garniture	Standard (selon la fiche technique) ☐ ou L1 : _____ ☐ mm ☐ po L2 : _____ ☐ mm ☐ po

APPROBATION

REMARQUE : _____

REV 05.2018