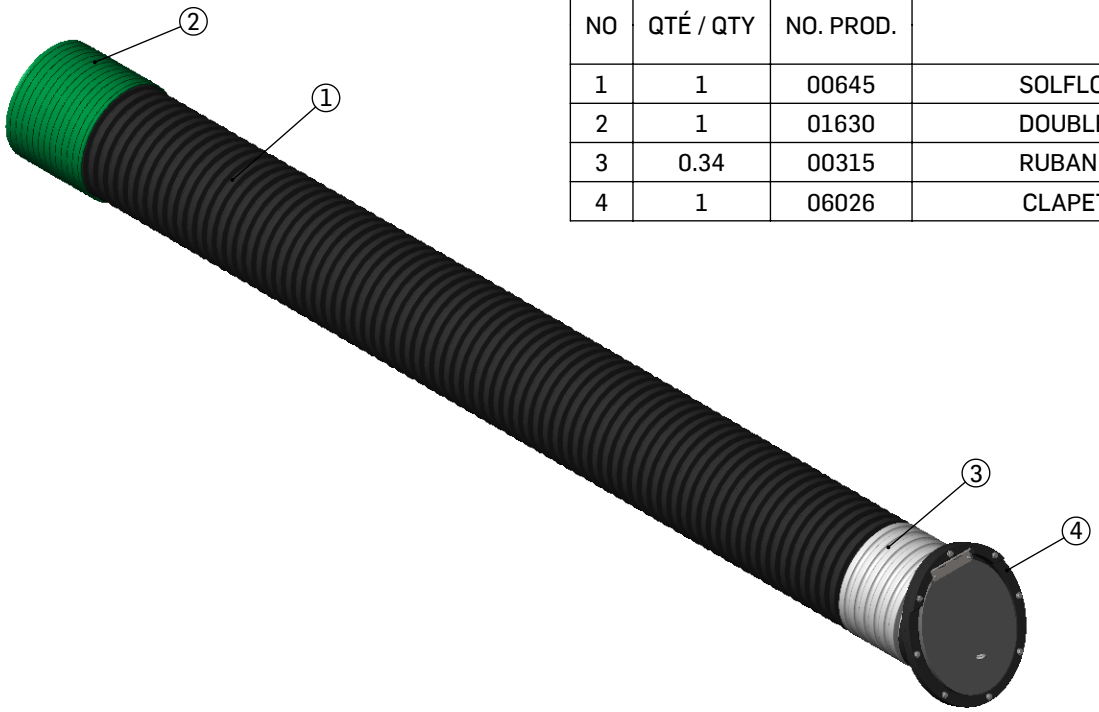

NO	QTÉ / QTY	NO. PROD.	DESCRIPTION	LONGUEUR / LENGTH		OND / COR
				m	(")	
1	1	00645	SOLFLO MAX R320 N-P 250mm (10")	2.995	117.91	90
2	1	01630	DOUBLE CLOCHE 250mm (10") CLIP	-	-	-
3	0.34	00315	RUBAN EXTENSIBLE BLANC EN PVC	-	-	-
4	1	06026	CLAPET ANTIRETOUR 250mm (10")	-	-	-

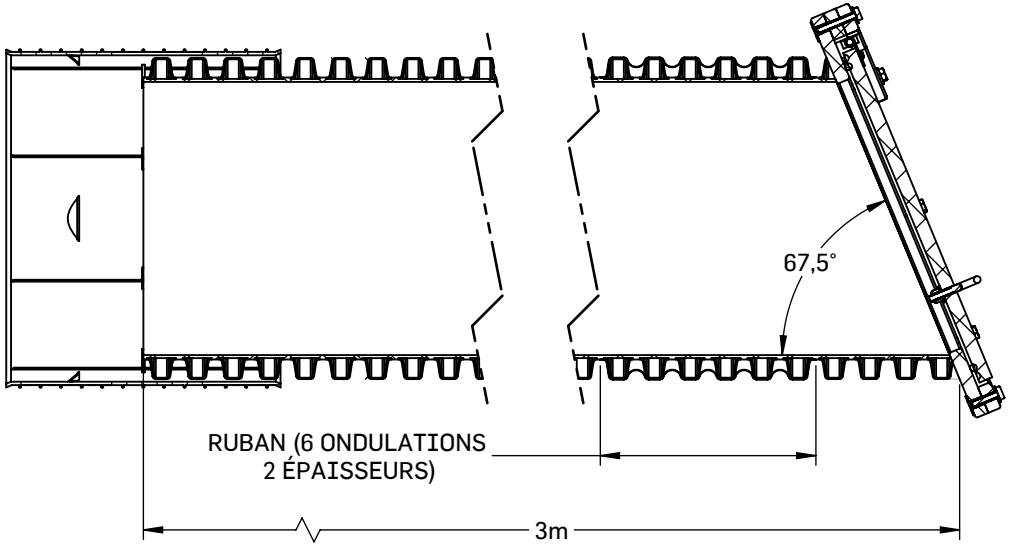

COUPE A-A

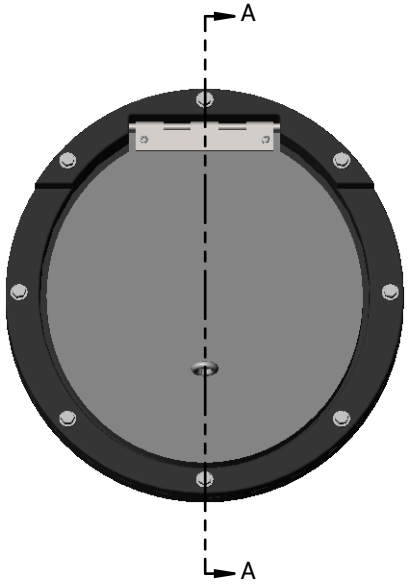

LES DIMENSIONS SONT POUR RÉFÉRENCE SEULEMENT
ALL DIMENSIONS ARE FOR REFERENCE ONLY

CE DOCUMENT EST LA PROPRIÉTÉ DE SOLENO. IL NE DOIT EN AUCUN CAS ETRE REPRODUIT OU TRANSMIS SANS UN CONSENTEMENT ECRIT.

THIS DOCUMENT IS THE PROPERTY OF SOLENO. IT MAY NOT BE REPRODUCED OR TRANSMITTED TO ANYONE WITHOUT EXPLICIT WRITTEN CONSENT

SOLENO
1160 ROUTE 133
ST-JEAN-SUR-RICHELIEU, QC
J2X 4B6 CANADA
TEL 800.363.1471 FAX 450.347.3372
soleno.com

OBJET/OBJECT
SORTIE DE DRAINAGE 250mm (10") CLAPET ANTIRETOUR
NON-RETURN VALVE OUTLET 250mm (10")

ÉCH./SCALE	NO. PRODUIT/PRODUCT	DATE	REV.
1:7	06141	2021-09-21	0