ITEM	QTÉ QTY	DESCRIPTION	LONGUEUR / LENGTH		OND. COR.	NO. ARTICLE	NO. RÉF/REF
			m	('')			
1	1	SFM R320 300mm(12'') NON PERF	3.024	119.040	62	00656 / 3212PIECE	-
2	1	CLOCHE 300mm(12'') CLIP	-	-	-	03751 / MP12CLOC	-
3	1	GRILLE RONDE EXT ALU 300mm(12'')	-	-	-	07844/1TTG12ALU	-
4	0.66	RUBAN EXTENSIBLE BLANC 50mm(2'')X32.9m(108')	-	-	-	00315 / 1ZRUBAW	-

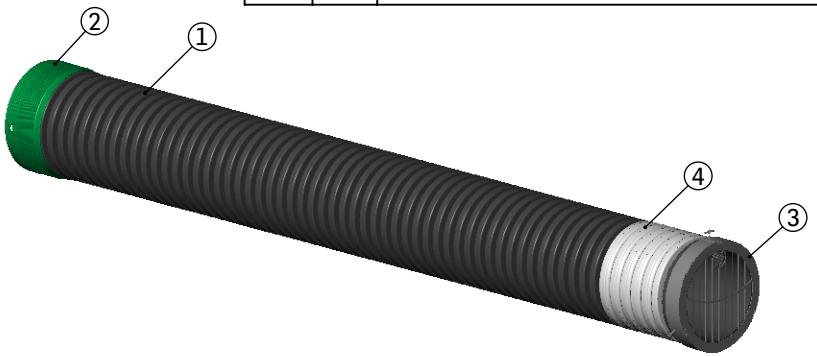

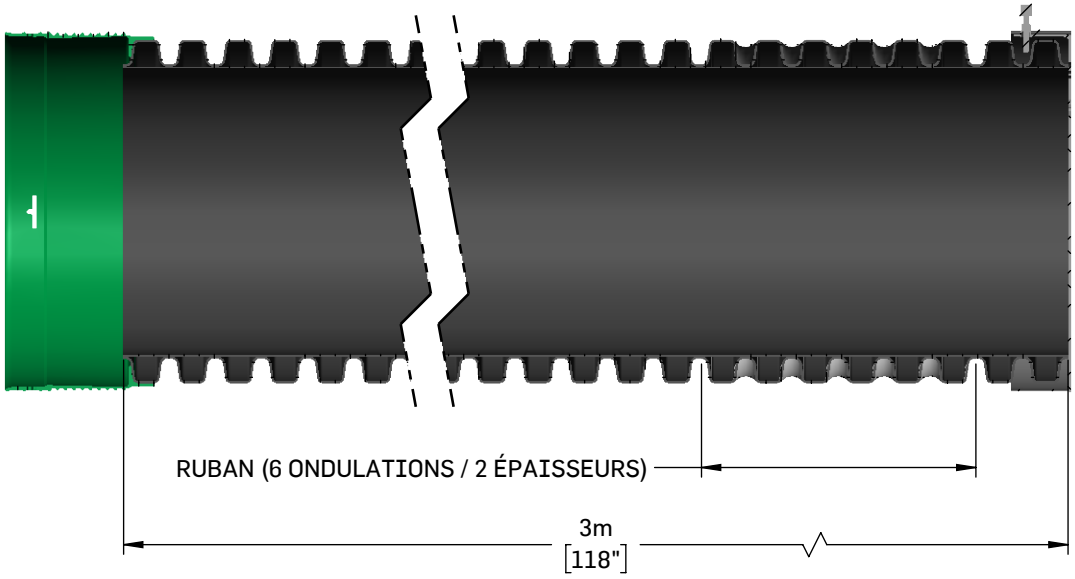

COUPE A-A

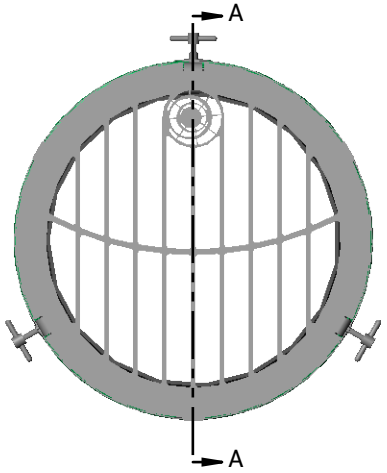

CE DOCUMENT EST LA PROPRIÉTÉ DE SOLENO.
IL NE DOIT EN AUCUN CAS ETRE REPRODUIT
OU TRANSMIS SANS UN CONSENTEMENT ECRIT.

THIS DOCUMENT IS THE PROPERTY OF SOLENO.
IT MAY NOT BE REPRODUCED
OR TRANSMITTED TO ANYONE WITHOUT EXPLICIT
WRITTEN CONSENT

SOLENO
1160 ROUTE 133
ST-JEAN-SUR-RICHELIEU, QC
J2X 4B6 CANADA
TEL 800.363.1471 FAX 450.347.3372
soleno.com

DESCRIPTION			
SORTIE DE DRAINAGE 300mm(12'') 3M CB GRILLE RONDE EXT OUTLET 300mm(12'') 3M DBC EXT CIRCULAR GRATE			
ÉCH./SCALE	MATÉRIEL/MATERIAL	NO. ARTICLE	NO. RÉF/REF
1:8	-	07847 / SD12GRC	07847 R0