SYSTÈME HYDROSTOR HS31 DE SOLENO AVEC RANGÉE DE SÉDIMENTATION

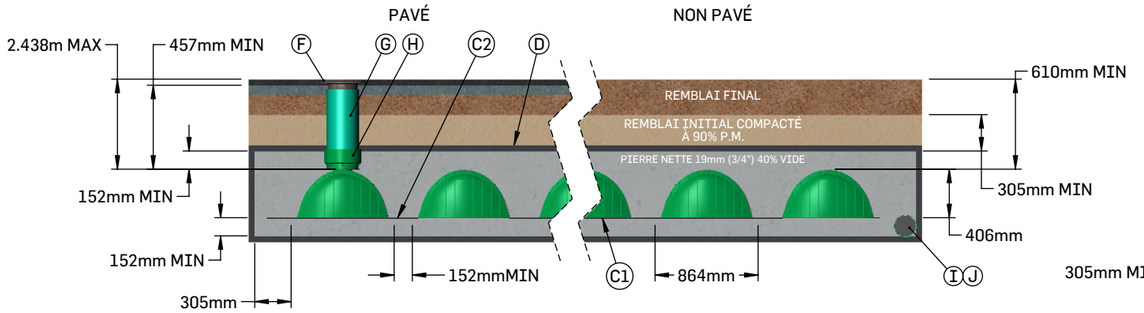

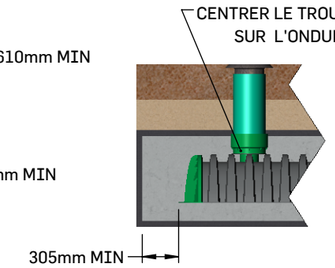

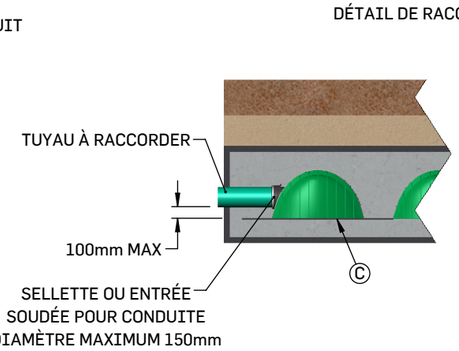

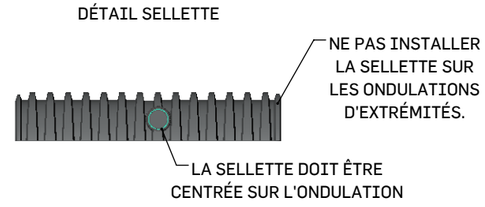

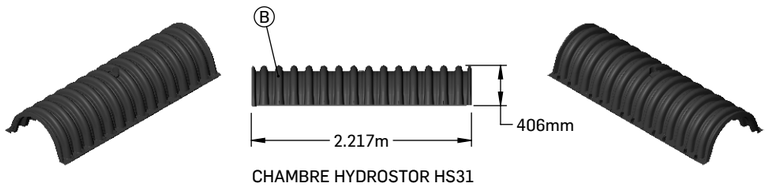

CHAMBRE HYDROSTOR HS31

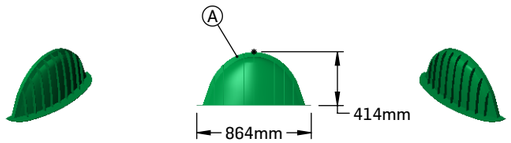

EMBOUT HYDROSTOR HS31



LONGUEURS ASSEMBLÉES

SYSTÈME HYDROSTOR TYPE MODÈLE HS31

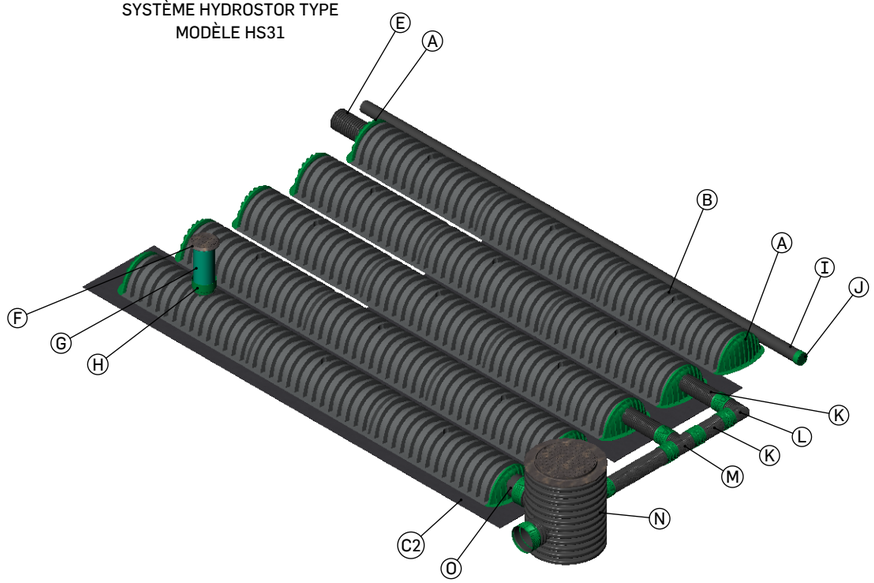

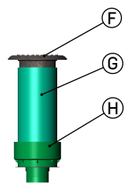

RÉDUIT 250mm - 150mm PVC POUR PUITS D'INSPECTION



CADRE ET COUVERCLE DE FONTE AJUSTABLE 250mm

VUE DESSUS

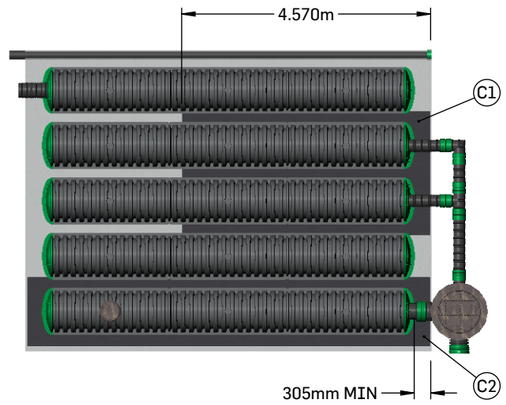

ITEM	DESCRIPTION
A	EMBOUT HYDROSTOR HS31
B	CHAMBRE HYDROSTOR HS31
C1	GÉOTEXTILE TISSÉ DE PROTECTION 2006W
C2	GÉOTEXTILE TISSÉ DE SÉDIMENTATION 2006W, 2 COUCHES SOUS TOUTE LA LONGUEUR DE LA RANGÉE
D	GÉOTEXTILE NON-TISSÉ DE SÉPARATION SOLENO TX-90, AU-DESSUS, EN DESSOUS ET SUR LES CÔTÉS
E	SORTIE SOLFLO MAX DIAMÈTRE MAXIMUM 300mm (OPTIONNELLE)
F	CADRE ET COUVERCLE DE FONTE AJUSTABLE 250mm (OPTIONNEL)
G	PUITS D'INSPECTION PVC 250mm (FOURNI PAR D'AUTRES) (RECOMMANDÉ)
H	RÉDUIT 250mm - 150mm PVC DR35 (OPTIONNEL)
I	SOLFLO PERFORÉ 150mm (OPTIONNEL)
J	BOUCHON 150mm (OPTIONNEL)
K	CONDUITE SOLFLO MAX 200mm
L	COUDE SOLFLO MAX 200mm
M	TÉ SOLFLO MAX 200mm
N	REGARD SOLFLO MAX 900mm À PAROI EXTÉRIEURE ANNELÉE (OPTIONNEL)
O	ENTRÉE SOLFLO MAX DIAMÈTRE MAXIMUM 300mm (DIAMÈTRE RECOMMANDÉ)

1. L'INSTALLATION DOIT ÊTRE FAITE SELON LES RECOMMANDATIONS DU MANUFACTURIER.
2. LE SYSTÈME EST CONÇU POUR RÉSISTER STRUCTURALEMENT AUX SURCHARGES DE CIRCULATION CL-625 (CSA-S6), H-25 ET HS-25 (AASHTO).
3. LES CHAMBRES HS31 DOIVENT ÊTRE MINIMALEMENT REMBLAYÉES DE 152 mm DE PIERRE NETTE ET DE 305 mm DE MATÉRIAU GRANULAIRE COMPACTÉ À 90% P.M.
4. LE GÉOTEXTILE DE PROTECTION 2006W EST PRÉVU SOUS TOUTES LES CHAMBRES RECEVANT UN APPORT D'EAU (SUR UNE LONGUEUR DE 4.57m).
5. IL EST DE LA RESPONSABILITÉ DE L'INGÉNIEUR CONCEPTEUR DE VALIDER SI LA CAPACITÉ PORTANTE DES SOLS EN PLACE EST SUFFISANTE POUR SUPPORTER LE BASSIN.

LE DOCUMENT EST LA PROPRIÉTÉ DE SOLENO. IL NE PEUT ÊTRE REPRODUIT SANS NOTRE CONSENTEMENT.