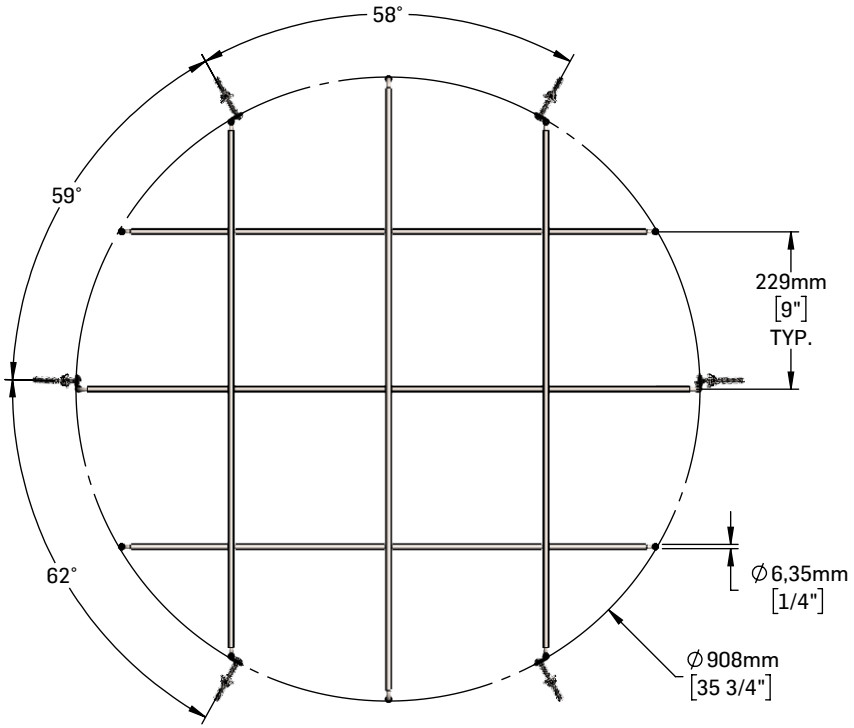

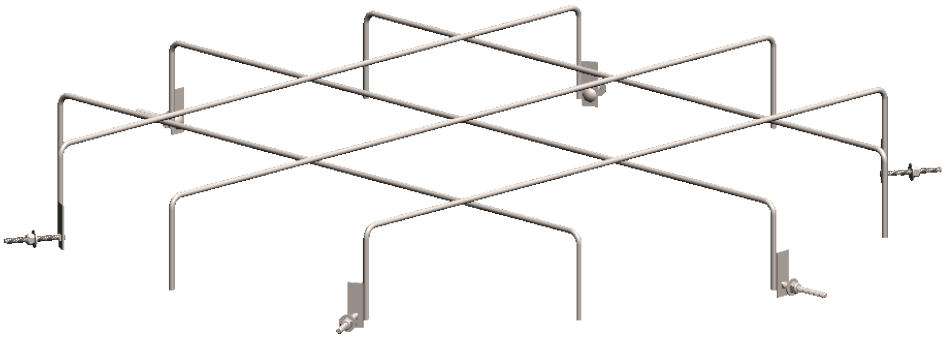

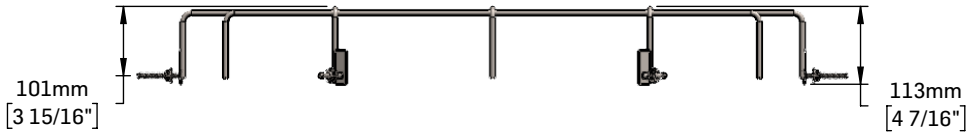

CE DOCUMENT EST LA PROPRIÉTÉ DE SOLENO.
IL NE DOIT EN AUCUN CAS ETRE REPRODUIT
OU TRANSMIS SANS UN CONSENTEMENT ECRIT.

THIS DOCUMENT IS THE PROPERTY OF SOLENO.
IT MAY NOT BE REPRODUCED
OR TRANSMITTED TO ANYONE WITHOUT EXPLICIT
WRITTEN CONSENT

SOLENO
1160 ROUTE 133
ST-JEAN-SUR-RICHELIEU, QC
J2X 4B6 CANADA
TEL 800.363.1471 FAX 450.347.3372
soleno.com

DESCRIPTION
GRILLE ACIER INOX. INTERIEURE / INLET STAINLESS STEEL GRATE 900mm(36")

ÉCH./SCALE	MATÉRIEL/MATERIAL	NO. ARTICLE	NO. RÉF/REF
1:11	INOX. 304	00254 / 1TTG36AI	00254 R6