ITEM	QTÉ QTY	DESCRIPTION	LONGUEUR / LENGTH		OND. COR.	NO. ARTICLE	NO. RÉF/REF
			m	('')			
1	0,5	SFM R140 1050mm(42'') NON PERF 3.30M CG	-	-	-	00613 / 324225CG	-
2	1	PLAQUE PEHD 1270mm X 1270mm X 1" BOUCHON	-	-	-	06012 / 33PP51X100CAP	-

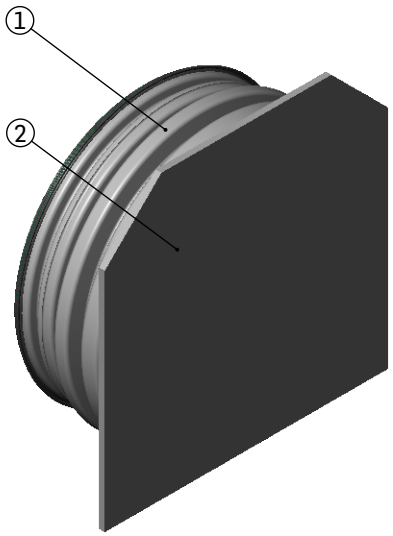

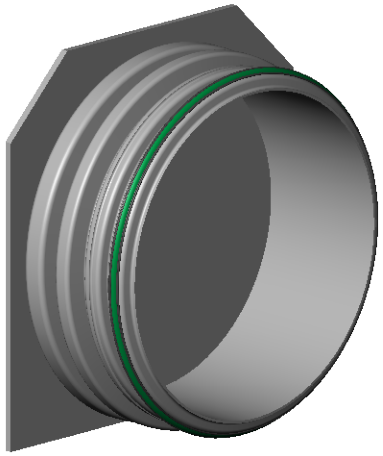

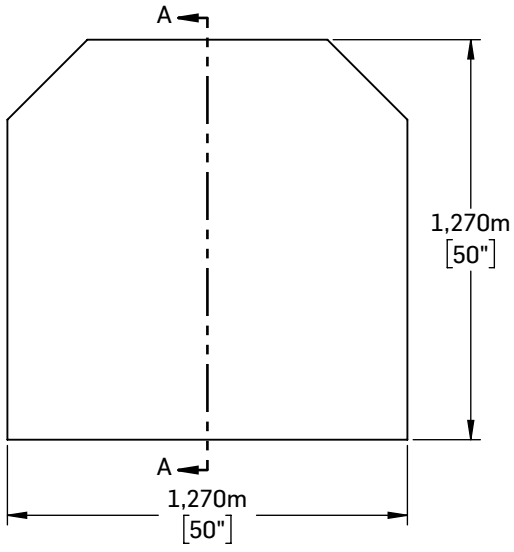

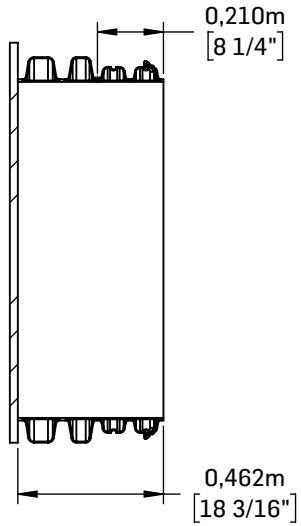

COUPE A-A

CE DOCUMENT EST LA PROPRIÉTÉ DE SOLENO.
IL NE DOIT EN AUCUN CAS ETRE REPRODUIT
OU TRANSMIS SANS UN CONSENTEMENT ECRIT.

THIS DOCUMENT IS THE PROPERTY OF SOLENO.
IT MAY NOT BE REPRODUCED
OR TRANSMITTED TO ANYONE WITHOUT EXPLICIT
WRITTEN CONSENT

SOLENO
1160 ROUTE 133
ST-JEAN-SUR-RICHELIEU, QC
J2X 4B6 CANADA
TEL 800.363.1471 FAX 450.347.3372
soleno.com

DESCRIPTION
BOUCHON EXTÉRIEUR 1050mm(42'') MÂLE / END CAP EXTERIOR SOLFLO MAX 1050mm (42") MALE

ÉCH./SCALE	MATÉRIEL/MATERIAL	NO. ARTICLE	NO. RÉF/REF
1:24	PEHD	04190 / 2B1050M	04190 R5