ITEM	QTÉ QTY	DESCRIPTION	LONGUEUR / LENGTH		OND. COR.	NO. ARTICLE	NO. RÉF/REF
			m	('')			
1	1	SFM R125 1200mm(48") NON PERF	0.297	11.680	2	00617 / 3248PIECE	-
2	1	PLAQUE PEHD 1422X1422mmX1.000''	-	-	-	06013 / PL1422X1000	-
3	1	MANCHON A COLLET 1200mm(48'')	-	-	-	00475 / 2M1200ROLLC	-

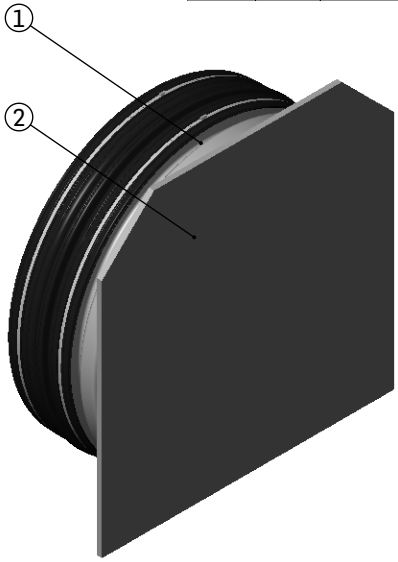



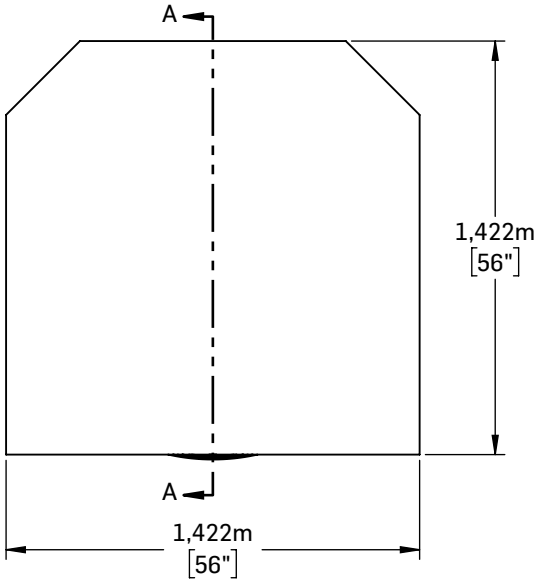

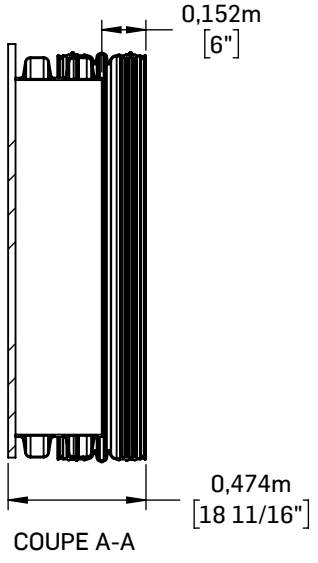

COUPE A-A

CE DOCUMENT EST LA PROPRIÉTÉ DE SOLENO.
IL NE DOIT EN AUCUN CAS ETRE REPRODUIT
OU TRANSMIS SANS UN CONSENTEMENT ECRIT.

THIS DOCUMENT IS THE PROPERTY OF SOLENO.
IT MAY NOT BE REPRODUCED
OR TRANSMITTED TO ANYONE WITHOUT EXPLICIT
WRITTEN CONSENT

SOLENO
1160 ROUTE 133
ST-JEAN-SUR-RICHELIEU, QC
J2X 4B6 CANADA
TEL 800.363.1471 FAX 450.347.3372
soleno.com

DESCRIPTION
BOUCHON EXT 1200mm(48'') MANCHON A COLLET / END CAP WITH CLAMP COUPLING SOLFLO MAX 1200mm(48")

ÉCH./SCALE	MATÉRIEL/MATERIAL	NO. ARTICLE	NO. RÉF/REF
1:26	PEHD	03705 / 2B1200COL	03705 R5