ITEM	QTÉ QTY	DESCRIPTION	NO. ARTICLE	NO. RÉF/REF
1	1	CLOCHE 525mm(21") À BARRURES AMOVIBLES	03762 / MP21CLOC	-
2	1	PLAQUE PEHD 629mm X 0.250''	FAB000747 / PL629X250	-

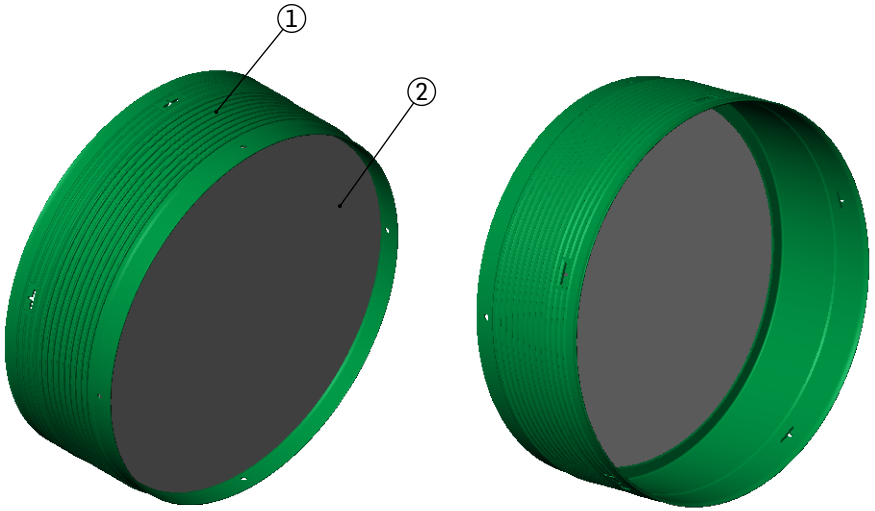

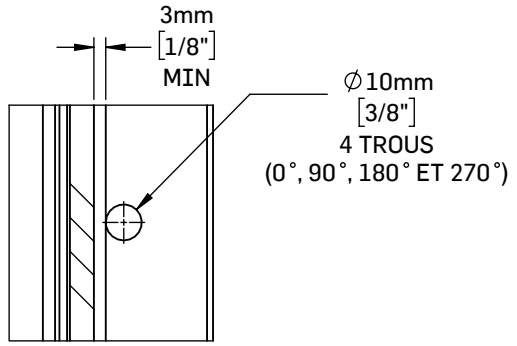

DÉTAIL B
ECHELLE 1 : 2

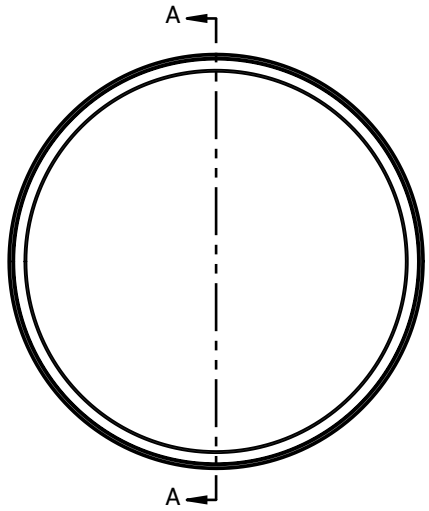

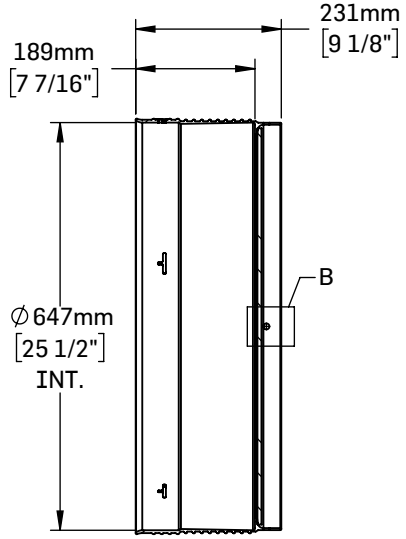

COUPE A-A

CE DOCUMENT EST LA PROPRIÉTÉ DE SOLENO.
IL NE DOIT EN AUCUN CAS ETRE REPRODUIT
OU TRANSMIS SANS UN CONSENTEMENT ECRIT.

THIS DOCUMENT IS THE PROPERTY OF SOLENO.
IT MAY NOT BE REPRODUCED
OR TRANSMITTED TO ANYONE WITHOUT EXPLICIT
WRITTEN CONSENT

SOLENO
1160 ROUTE 133
ST-JEAN-SUR-RICHELIEU, QC
J2X 4B6 CANADA
TEL 800.363.1471 FAX 450.347.3372
soleno.com

DESCRIPTION
BOUCHON EXTÉRIEUR 525mm(21'') CLIP / END CAP EXTERIOR 525mm(21'') SNAP

ÉCH./SCALE	MATÉRIEL/MATERIAL	NO. ARTICLE	NO. RÉF/REF
1:12	PEHD	00464 / 2B525C	00464 R5