ITEM	QTÉ QTY	DESCRIPTION	LONGUEUR / LENGTH		OND. COR.	NO. ARTICLE	NO. RÉF/REF
			m	('')			
1	1	SFM R105 1500mm(60'') NON PERF 6M CG	-	-	-	06935 / 216024CGA	-
2	1	PLAQUE PEHD 1676mm X 1676mm X 1" BOUCHON	-	-	-	06014 / 33PP67X100CAP	-

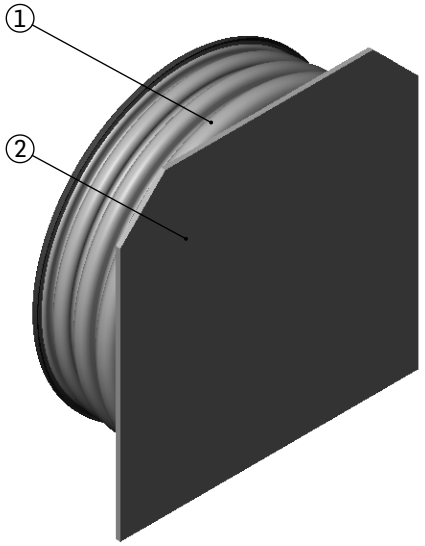

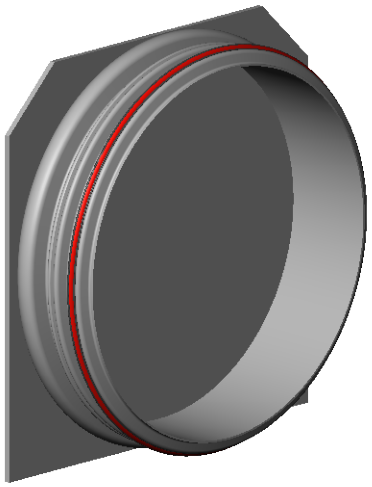

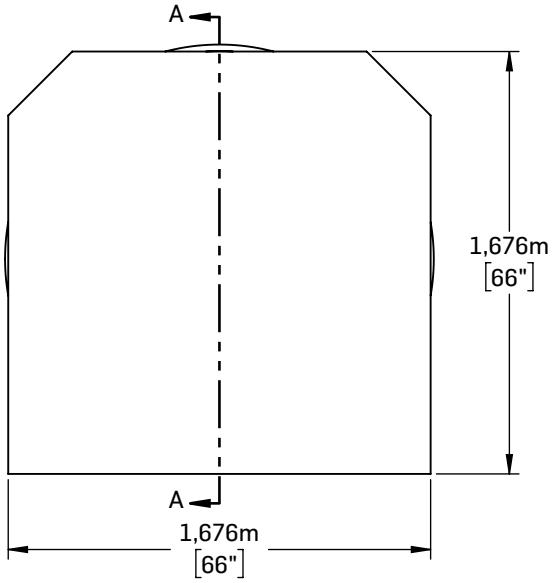

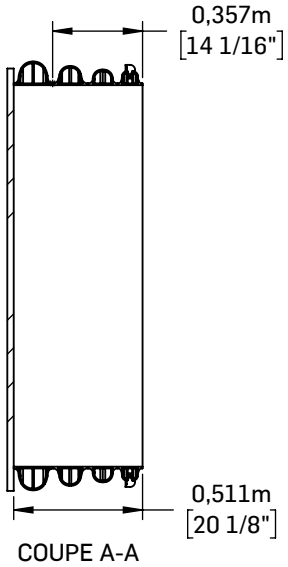

COUPE A-A

CE DOCUMENT EST LA PROPRIÉTÉ DE SOLENO.
IL NE DOIT EN AUCUN CAS ETRE REPRODUIT
OU TRANSMIS SANS UN CONSENTEMENT ECRIT.

THIS DOCUMENT IS THE PROPERTY OF SOLENO.
IT MAY NOT BE REPRODUCED
OR TRANSMITTED TO ANYONE WITHOUT EXPLICIT
WRITTEN CONSENT

SOLENO
1160 ROUTE 133
ST-JEAN-SUR-RICHELIEU, QC
J2X 4B6 CANADA
TEL 800.363.1471 FAX 450.347.3372
soleno.com

DESCRIPTION
BOUCHON EXTÉRIEUR 1500mm(60'') MÂLE / END CAP EXTERIOR 1500mm(60'') MALE

ÉCH./SCALE	MATÉRIEL/MATERIAL	NO. ARTICLE	NO. RÉF/REF
1:30	PEHD	06267 / 2B1500M	06267 R2