* Example d'un Aqua-Swirl - voir dessin de détail pour plus d'information.

** Voir le plan du site pour l'orientation réelle du system.

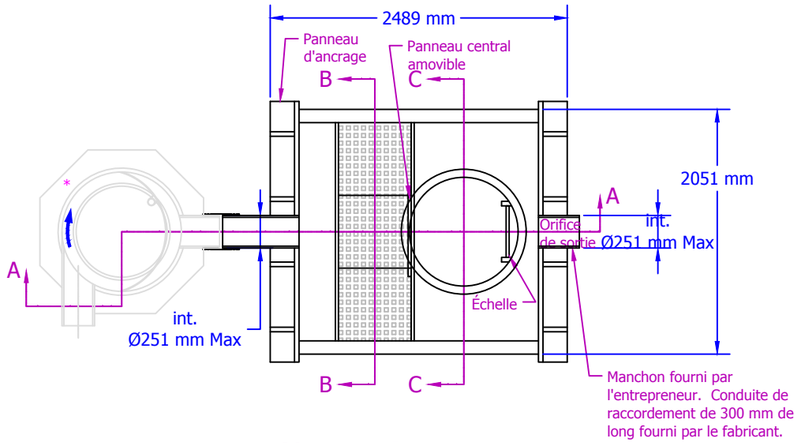

Vue en plan

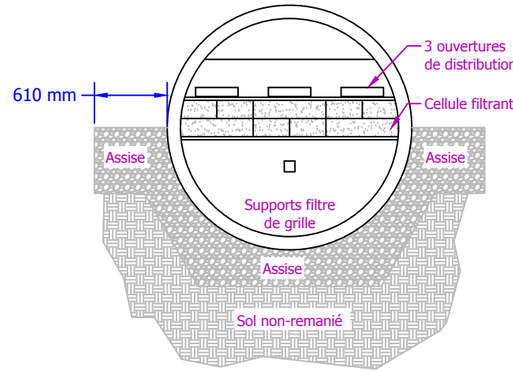

Section B-B

Le dessus du couvercle de la cheminée d'accès doit être au même niveau que le niveau définitif du sol. La cheminée d'accès en PEHD peut être coupée sur place par l'entrepreneur. Cadre ajustable et couvercle de la cheminée d'accès fournis par le fabricant (voir le dessin détaillé)

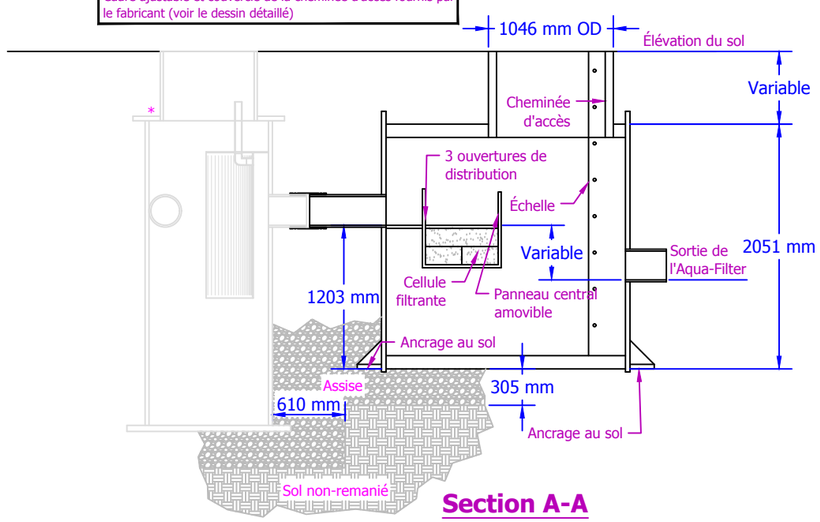

Section A-A

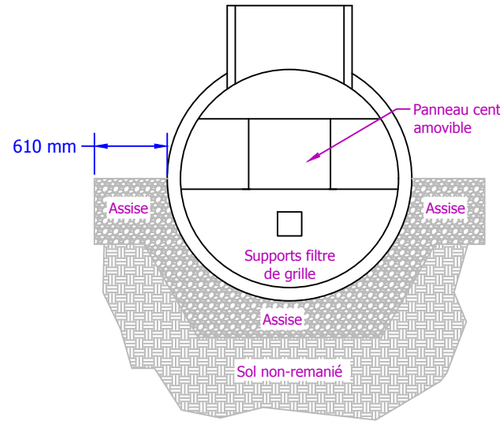

Section C-C

Le remplissage granulaire doit couvrir une largeur minimale de 1 m à partir des parois extérieures du séparateur et ce, du sol non-remanié jusqu'à la hauteur totale du séparateur incluant la cheminée d'accès.

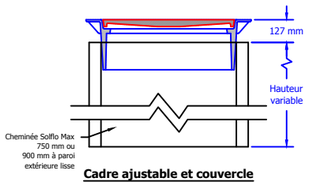

Cadre ajustable et couvercle

AquaShield STORMWATER TREATMENT SOLUTIONS
2733 Kanasita Drive, Suite 111, Chattanoooga, TN 37343
Phone (888) 344-9044 Fax (423) 826-2112
www.aquashieldinc.com

Document:	AF-X.1 STD
Drawn By:	JCW
Scale:	1:50
Date:	03/03/16

U.S. Patent No. 6524473 and other Patent Pending

Unité de filtration Aqua-Filter Model AF-X.1 **en parallèle**