ITEM	QTÉ QTY	DESCRIPTION	NO. ARTICLE	NO. RÉF/REF
A01	1	ASSEMBLAGE PENTURE	-	00232.01 R8
A02	1	ASSEMBLAGE FOURCHE	-	00232.02 R8

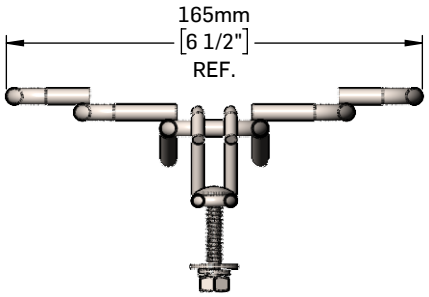

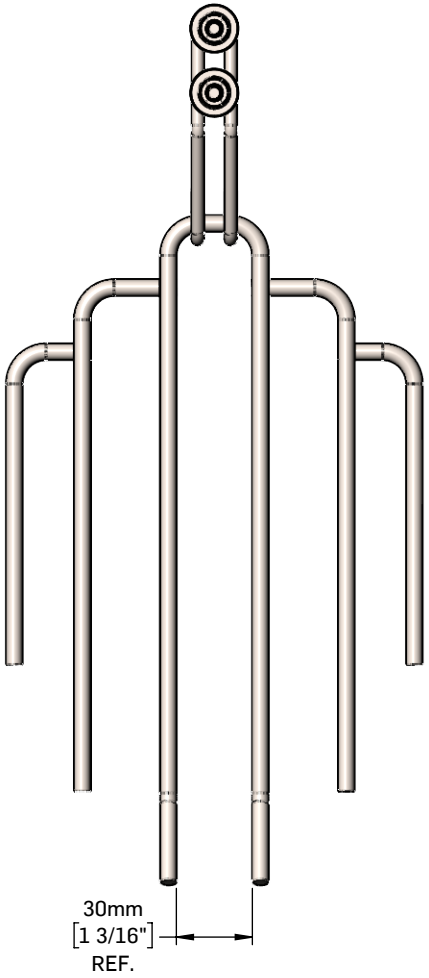

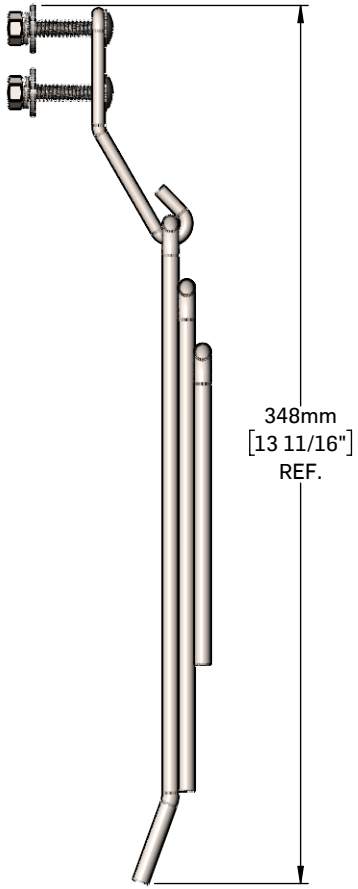

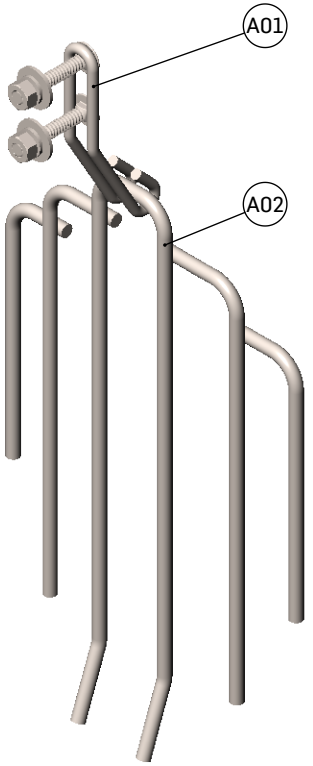

CE DOCUMENT EST LA PROPRIÉTÉ DE SOLENO.
IL NE DOIT EN AUCUN CAS ETRE REPRODUIT
OU TRANSMIS SANS UN CONSENTEMENT ECRIT.

THIS DOCUMENT IS THE PROPERTY OF SOLENO.
IT MAY NOT BE REPRODUCED
OR TRANSMITTED TO ANYONE WITHOUT EXPLICIT
WRITTEN CONSENT

SOLENO
1160 ROUTE 133
ST-JEAN-SUR-RICHELIEU, QC
J2X 4B6 CANADA
TEL 800.363.1471 FAX 450.347.3372
soleno.com

DESCRIPTION			
GRILLE FOURCHE 200mm(8'')			
ÉCH./SCALE	MATÉRIEL/MATERIAL	NO. ARTICLE	NO. RÉF/REF
1:3	INOX. 430	00232 / 1TTG08AF	00232 R8