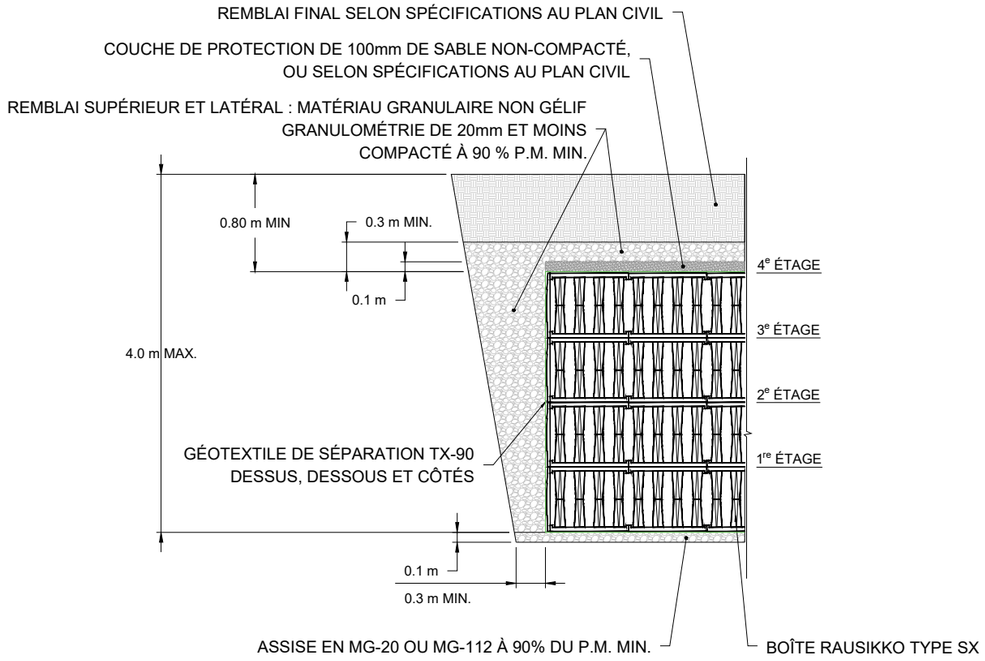

Coupe type SX

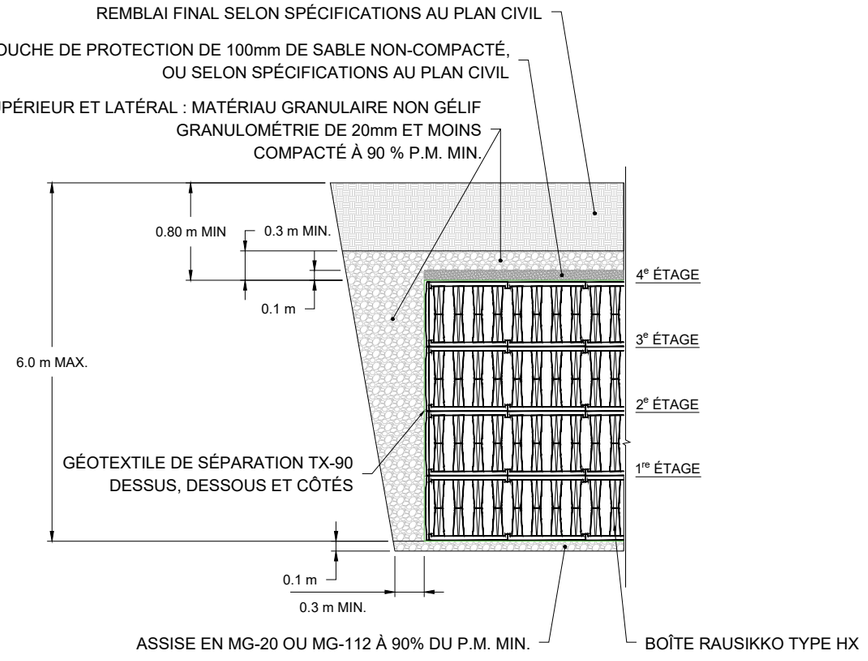

Coupe type HX

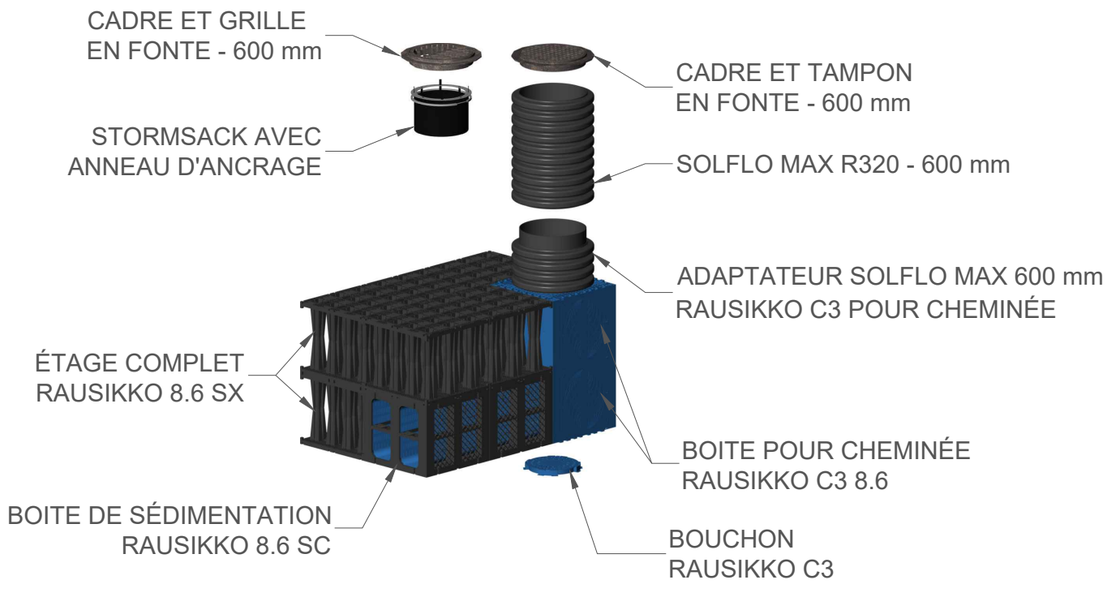

Cheminée d'inspection - Hors chaussée

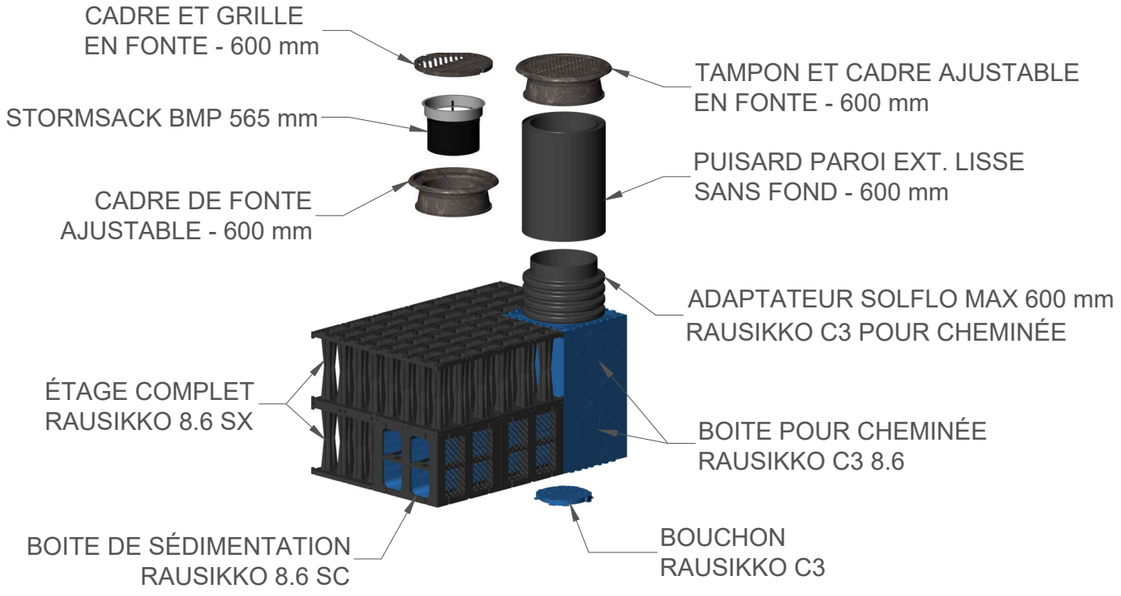

Cheminée d'inspection - Sous chaussée

SOLENO	**IDENTIFICATION :** DESSINS TYPES
	FAIT PAR : M.TREMPE-POULIOT
	DATE : 2025-**-**

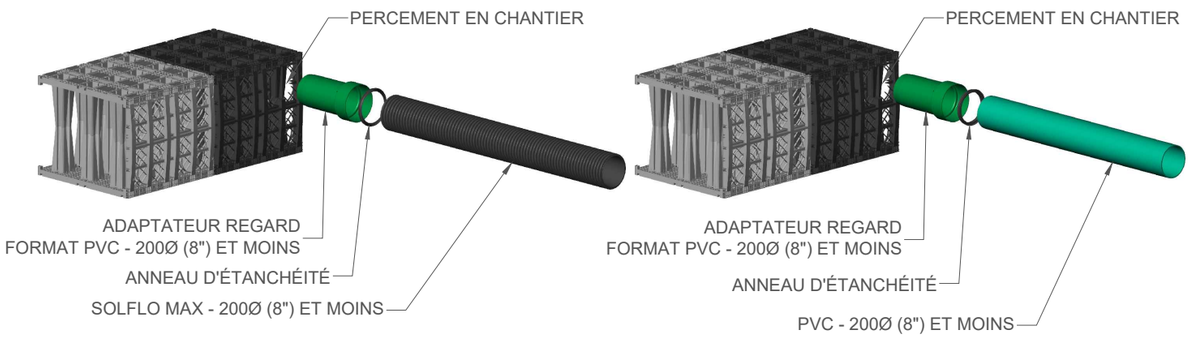

Connexion latérale, 200 mm et moins

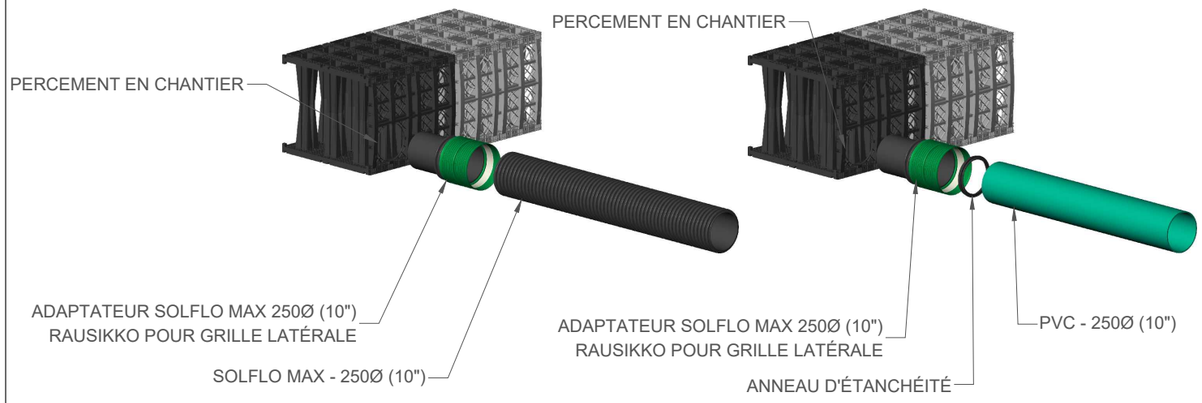

Connexion latérale, 250 mm

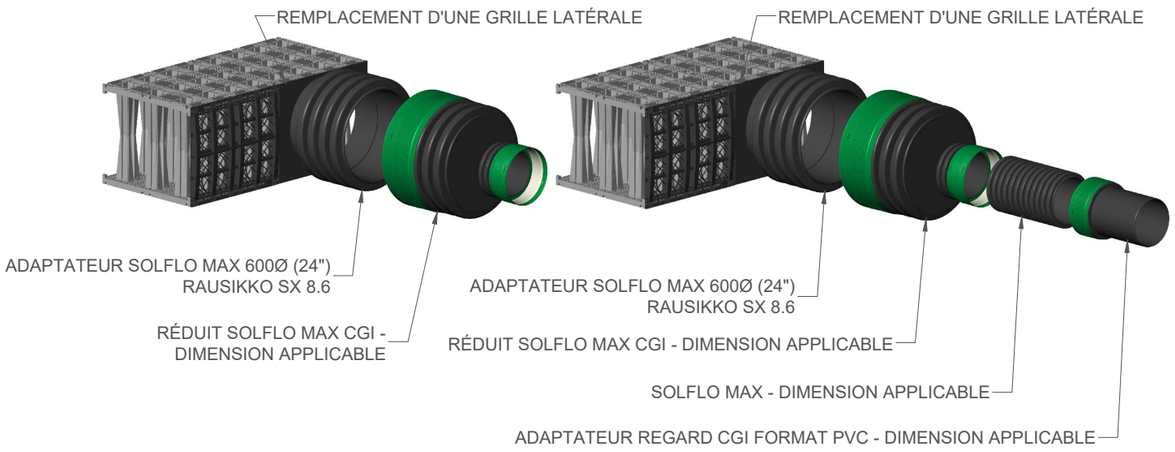

Connexion latérale, 300 mm à 525 mm

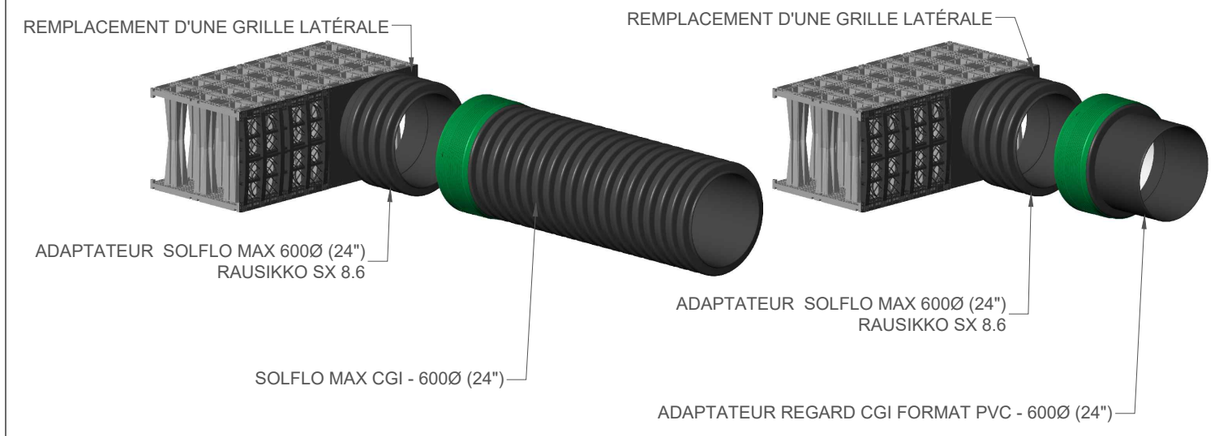

Connexion latérale, 600 mm

SOLENO

IDENTIFICATION : DESSINS TYPES

FAIT PAR : M.TREMPE-POULIOT

DATE : 2025-**-**