ITEM	QTÉ QTY	DESCRIPTION	LONGUEUR / LENGTH		NO. ARTICLE	NO. RÉF/REF
			m	('')		
1	1	PLAQUE BRIDE AVEC GARNITURES 900mm (36'') X 1.5''	-	-	FAB000767 / PLBRIDE900G	FAB000767 R0
2	1	O-RING 0,500'' DIA. N60 NOIR	6.706	264	07852 / ORING-500	-
3	1	COLLE LOCTITE #495 (3GR.)	-	-	07863	-

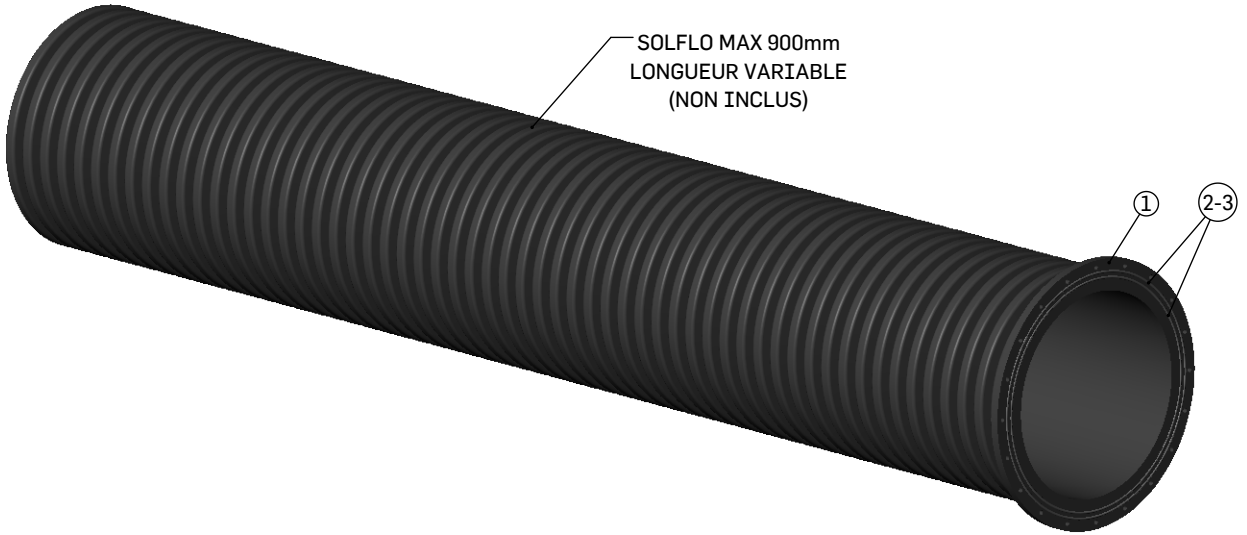

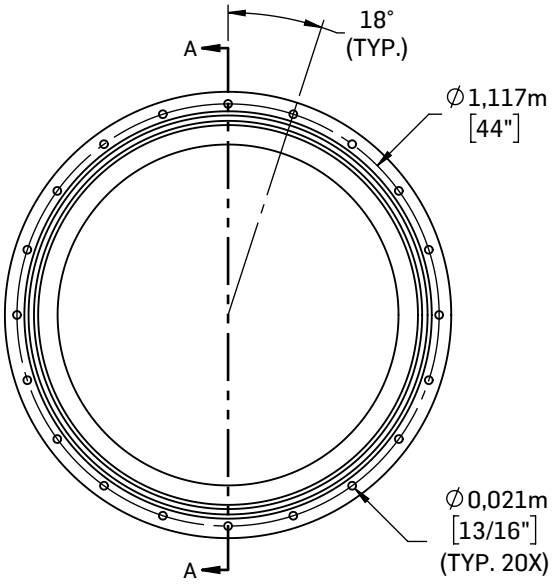

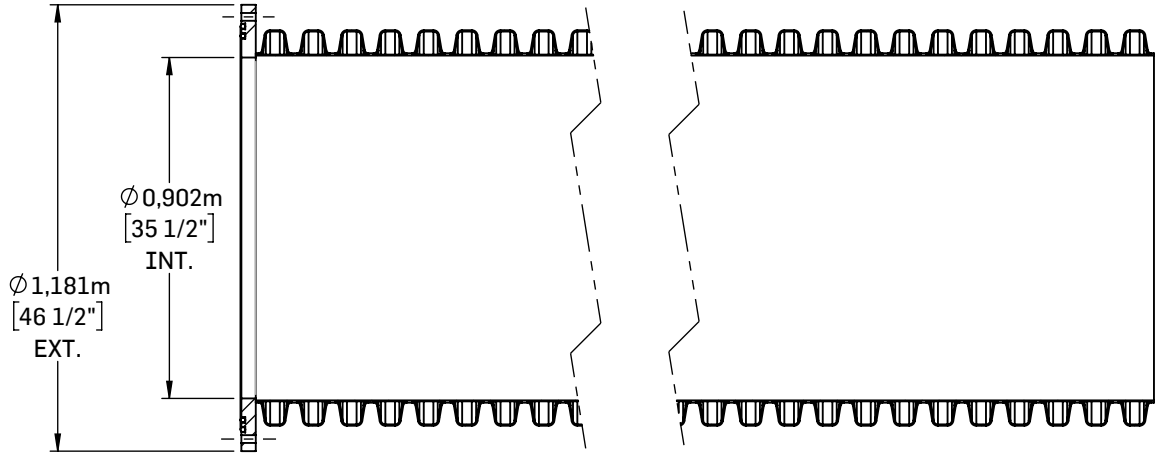

COUPE A-A

CE DOCUMENT EST LA PROPRIÉTÉ DE SOLENO.
IL NE DOIT EN AUCUN CAS ETRE REPRODUIT
OU TRANSMIS SANS UN CONSENTEMENT ECRIT.

THIS DOCUMENT IS THE PROPERTY OF SOLENO.
IT MAY NOT BE REPRODUCED
OR TRANSMITTED TO ANYONE WITHOUT EXPLICIT
WRITTEN CONSENT

SOLENO
1160 ROUTE 133
ST-JEAN-SUR-RICHELIEU, QC
J2X 4B6 CANADA
TEL 800.363.1471 FAX 450.347.3372
soleno.com

DESCRIPTION
EXTRÉMITÉ BRIDE AVEC GARNITURES POUR SFM 900mm (36'')

ÉCH./SCALE	MATÉRIEL/MATERIAL	NO. ARTICLE	NO. RÉF/REF
1:20	PEHD	07771 / EXB36G	07771 R0