ITEM	QTÉ QTY	DESCRIPTION	NO. ARTICLE	NO. RÉF/REF
1	1	PLAQUE BRIDE 1200mm (48'') X 1.5''	FAB000770 / PLBRIDE1200	FAB000770 R0

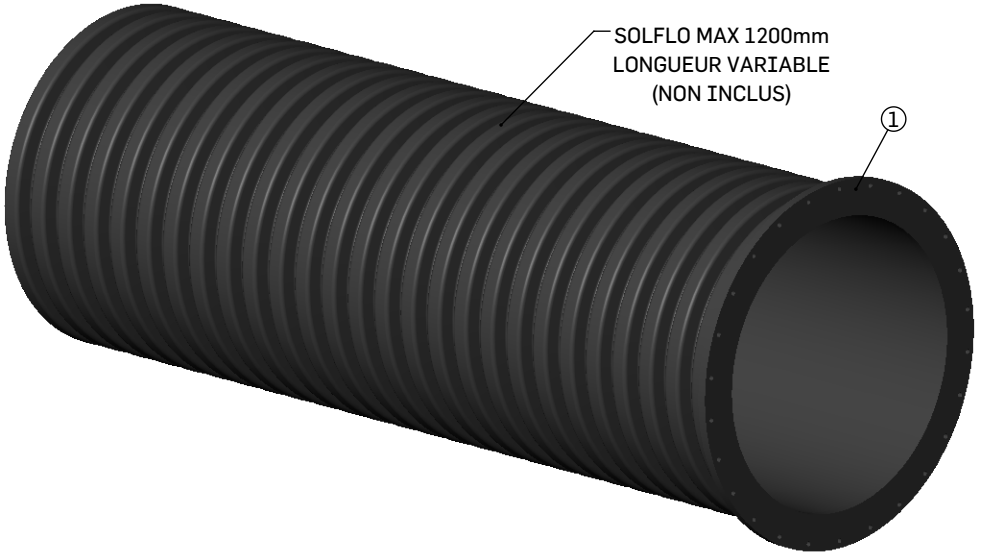

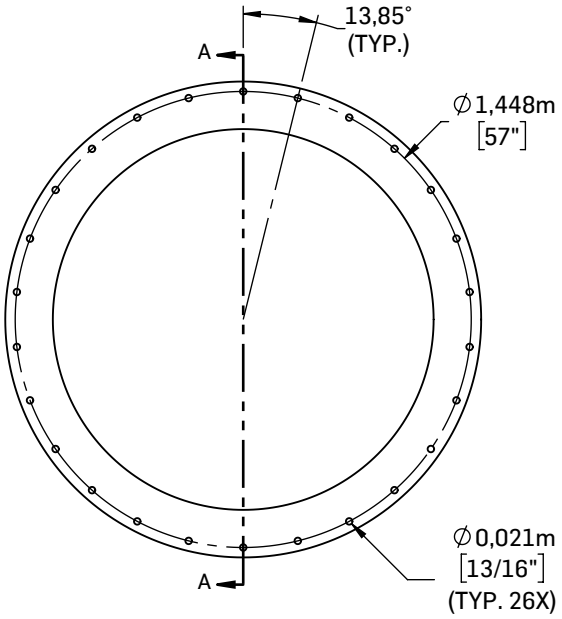

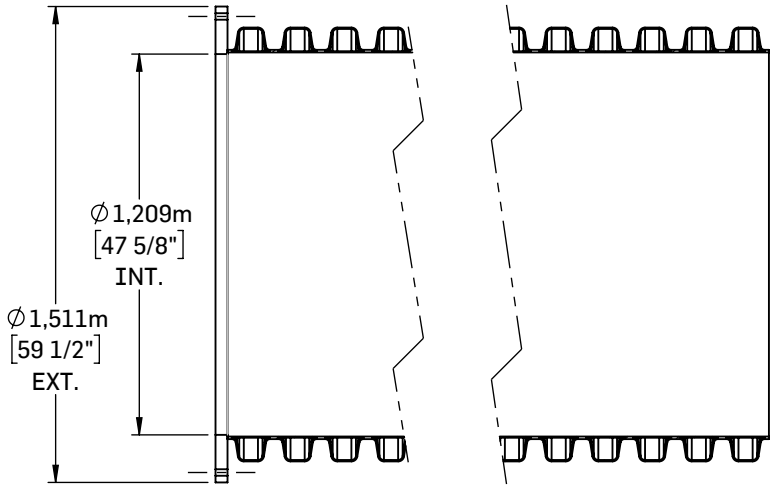

COUPE A-A

CE DOCUMENT EST LA PROPRIÉTÉ DE SOLENO.
IL NE DOIT EN AUCUN CAS ETRE REPRODUIT
OU TRANSMIS SANS UN CONSENTEMENT ECRIT.

THIS DOCUMENT IS THE PROPERTY OF SOLENO.
IT MAY NOT BE REPRODUCED
OR TRANSMITTED TO ANYONE WITHOUT EXPLICIT
WRITTEN CONSENT

SOLENO
1160 ROUTE 133
ST-JEAN-SUR-RICHELIEU, QC
J2X 4B6 CANADA
TEL 800.363.1471 FAX 450.347.3372
soleno.com

DESCRIPTION
EXTRÉMITÉ BRIDE SANS GARNITURE POUR CONDUITE SFM 1200mm (48'')

ÉCH./SCALE	MATÉRIEL/MATERIAL	NO. ARTICLE	NO. RÉF/REF
1:24	PEHD	07774 / EXB48	07774 R0